Miscelatore termostatico vasca a pavimento SUITE_SUT39010

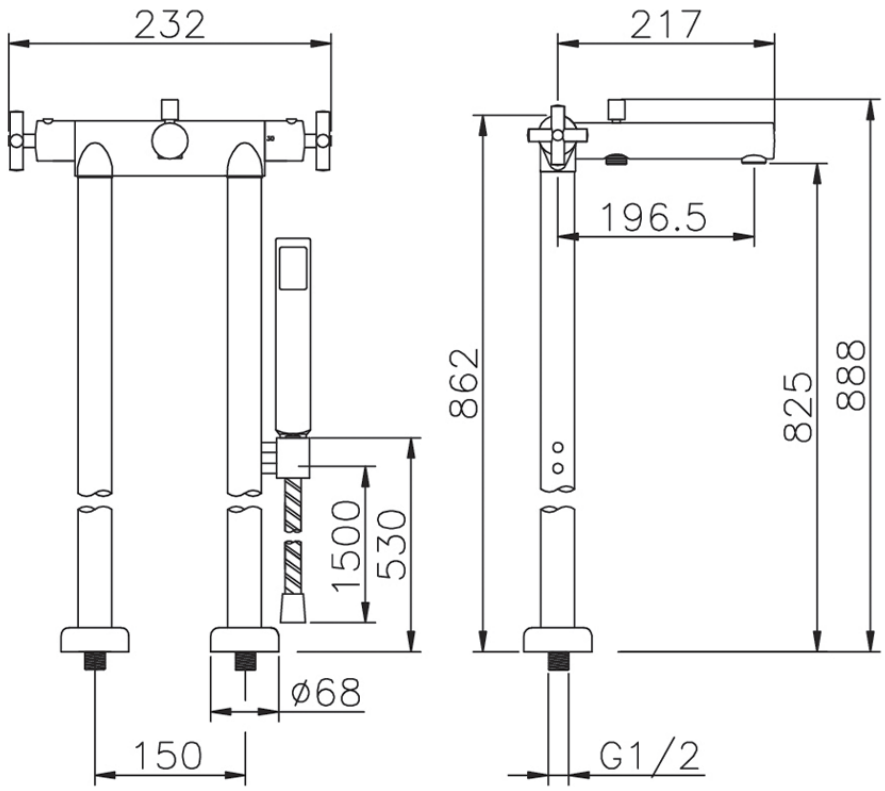

SUT39010 http://www.huberitalia.com/miscelatore-termostatico-vasca-a-pavimento-suite-sut39010

2026-03-12

© 2021 Huber. Via Brughiere, 50. 28017 - San Maurizio (NO) - Italy
Mail: huber@hubertitalia.com, Telefono: (+39) 0322 967783, P.Iva IT02422800033.