Miscelatore monocomando lavabo DADO_DD000510

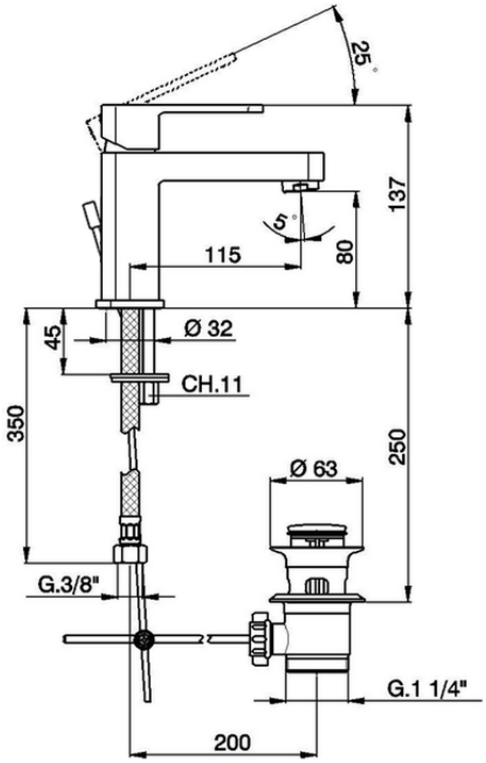

DD000510

http://www.huberitalia.com/miscelatore-monocomando-lavabo-dado-dd000510

2026-09-14