Parte esterna termo doccia incasso 3 funzioni NUOVA KIRUNA_K201R300

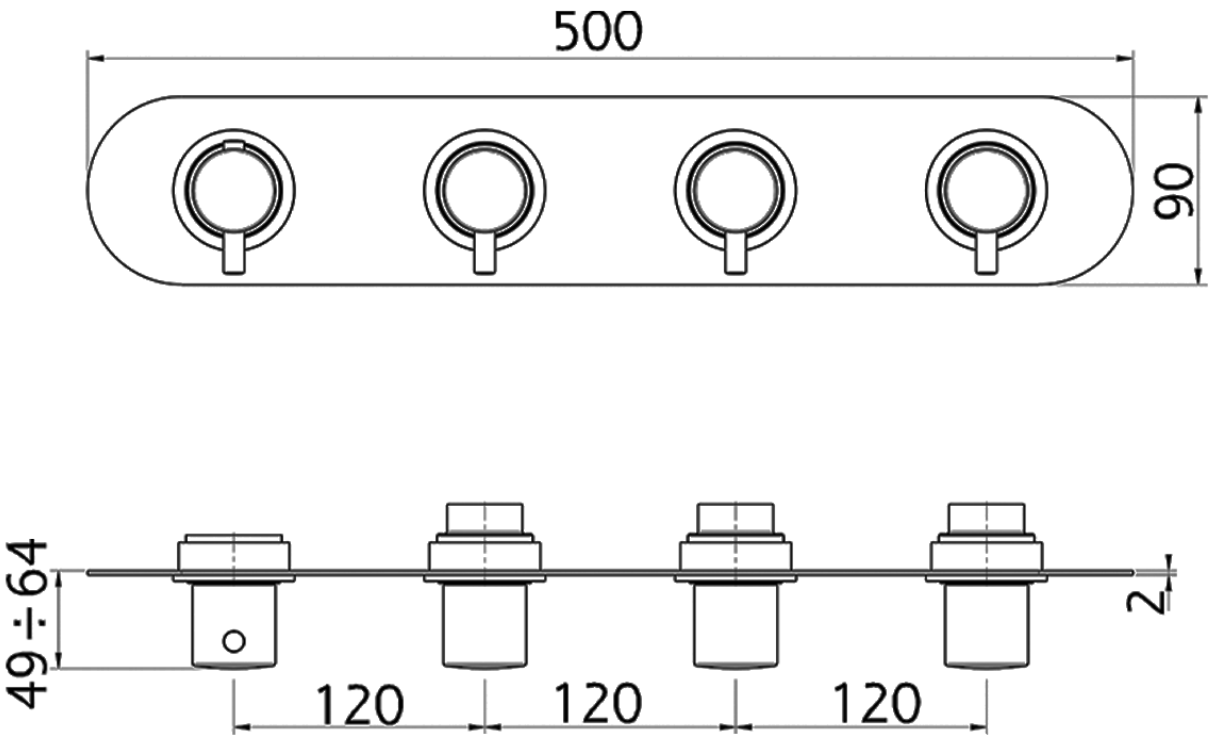

K201R300 http://www.huberitalia.com/parte-esterna-termo-doccia-incasso-3-funzioni-nuova-kiruna-k201r300

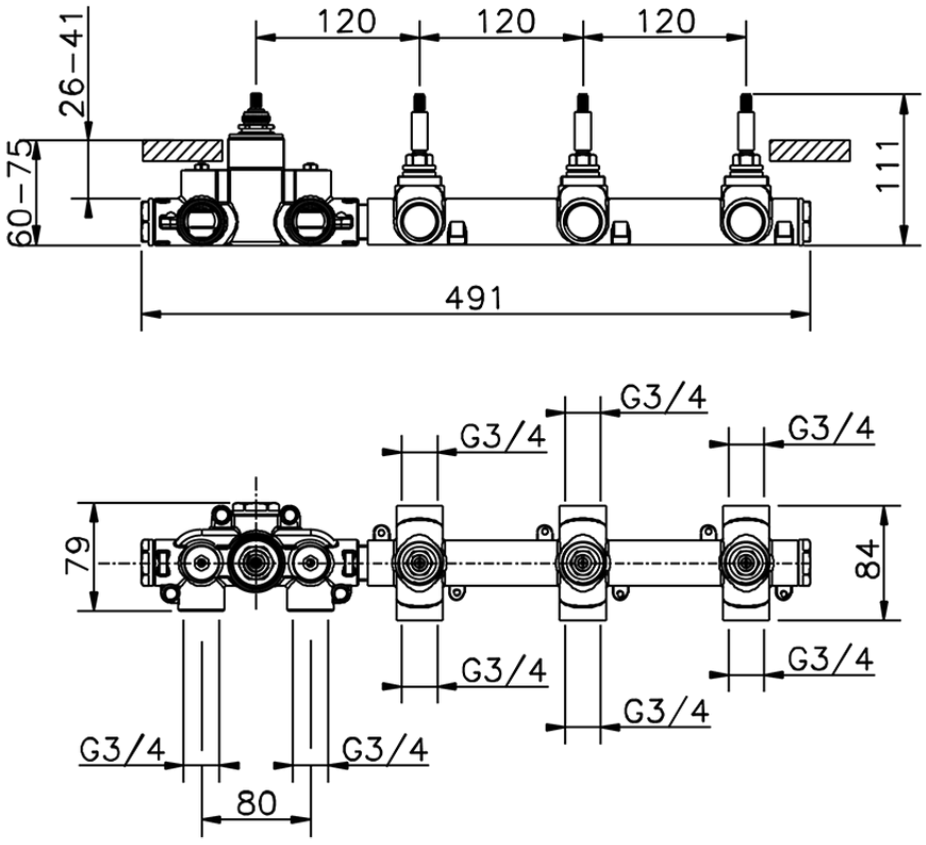

ZB01R300 http://www.huberitalia.com/parte-incasso-termostatico-3-funzioni-incasso-zb01r300

2026-11-26

© 2021 Huber. Via Brughiere, 50. 28017 - San Maurizio (NO) - Italy
Mail: huber@hubertitalia.com, Telefono: (+39) 0322 967783, P.Iva IT02422800033.