Huber
TEL. (+39) 0322 967783
MAIL. huber@huberitalia.com

# Parte esterna termostatico doccia incasso 2 uscite THERMO_K2018100



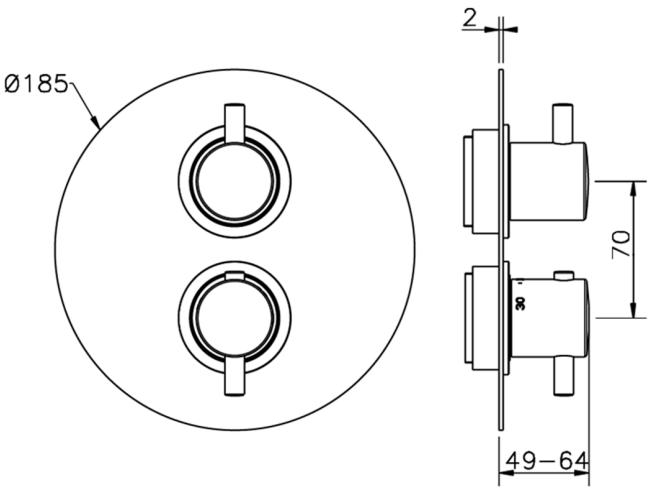


MODELLO **K2018100**

Parte esterna termostatico incasso 2 uscite,con deviastop 2 uscite,senza parte incasso,per art.ZB018101

## FINITURE DISPONIBILI

| | | |
|---|---|---|
| | **21** | 21 Cromo |
| | **26** | 26 Vecchio Rame |
| | **2F** | 2F Nichel Spazzolato |
| | **2W** | 2W Oro Spazzolato |
| | **40** | 40 Nero Opaco |
| | **4Q** | 4Q Bianco Opaco |

## CARATTERISTICHE

| | |
|---|---|
| Installazione | **Incasso** |
| Parti Incasso necessarie | **ZB018101** |

**Termostatico**

Il Termostatico Huber è il tuo personale gestore dell'acqua che ti aiuta a gestire e controllare acqua ed energia senza sprechi.

© 2021 Huber. Via Brughiere, 50. 28017 - San Maurizio (NO) - Italy
Mail: huber@hubertitalia.com, Telefono: (+39) 0322 967783, P.Iva IT02422800033.

Huber
TEL. (+39) 0322 967783
MAIL. huber@huberitalia.com

# Parte incasso termostatico doccia 2 uscite INCASSO_ZB018101

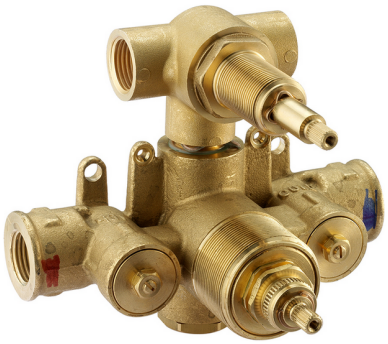

MODELLO **ZB018101**

Parte incasso termostatico 2 uscite,con deviastop 2 uscite,senza parte esterna

## FINITURE DISPONIBILI

**04** 04 Senza Finitura

## CARATTERISTICHE

| | |
|---|---|
| Installazione | **Incasso** |
| Ricambio Cartuccia | **24.04A.PP** |
| **Cartuccia Termostatica Plus P 8X20** | |
| Incasso | **1** |

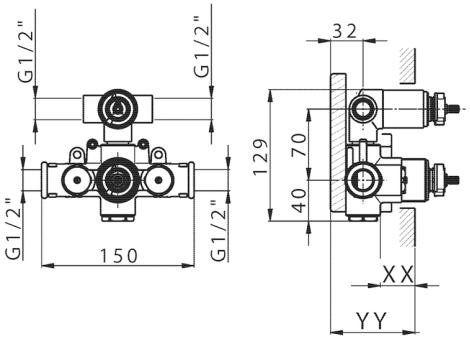


Piastra/Plate/Plaque/Platte/Placa
2-3mm: XX 25-40 YY 76-91
10 mm: XX 16-31 YY 65-80

### DeviaStop

La tecnologia Devia Stop di Huber consente con un semplice movimento rotativo di gestire la portata dell'acqua e di scegliere la modalità d'erogazione (soffione, doccetta a mano).

### Termostatico

Il Termostatico Huber è il tuo personale gestore dell'acqua che ti aiuta a gestire e controllare acqua ed energia senza sprechi.

2026-11-23

© 2021 Huber. Via Brughiere, 50. 28017 - San Maurizio (NO) - Italy
Mail: huber@hubertitalia.com, Telefono: (+39) 0322 967783, P.Iva IT02422800033.