Colonna doccia monocomando 2 funzioni NUOVA EGO_QT0R4032

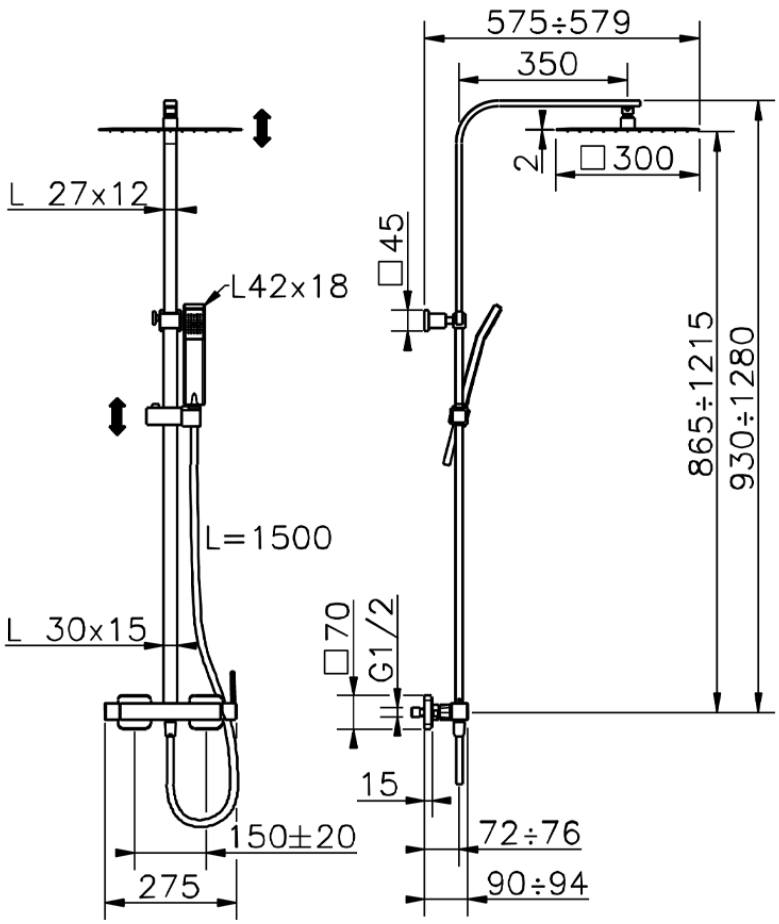

QT0R4032 http://www.huberitalia.com/colonna-doccia-monocomando-2-funzioni-nuova-ego-qt0r4032

2026-11-23

© 2021 Huber. Via Brughiere, 50. 28017 - San Maurizio (NO) - Italy
Mail: huber@hubertitalia.com, Telefono: (+39) 0322 967783, P.Iva IT02422800033.