Huber
TEL. (+39) 0322 967783
MAIL. huber@huberitalia.com

Kit completo miscelatore termostatico doc. incasso DADO CASCADE

MODELLO **DC0KT010**

Kit completo miscelatore termostatico doc.incasso,miscelatore termostatico incasso 1/2",deviastop 2 uscite,completo doccia con presa acqua,braccio doccia con soffione L.400 mm,soffione tondo D.300 mm sp.8 mm in OTTONE,doccetta 3 getti Lodge D.100 mm in ABS,presa d'acqua 1/2",flessibile liscio SUPREME 150 cm

FINITURE DISPONIBILI

21 21 Cromo

2F 2F Nichel Spazzolato

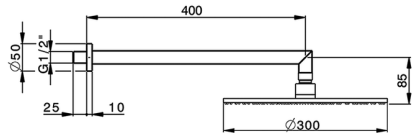

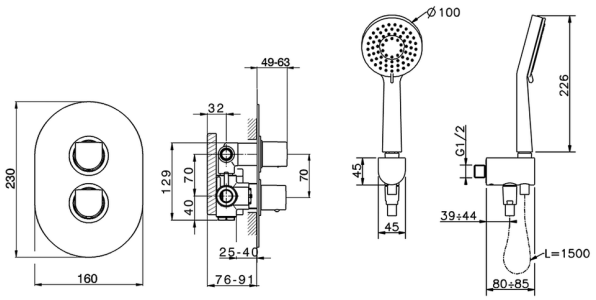

CARATTERISTICHE

Codice Ricambio Cartuccia **24.04A.PP**

Cartuccia Termostatica Plus P 8X20

DeviaStop

La tecnologia Devia Stop di Huber consente con un semplice movimento rotativo di gestire la portata dell'acqua e di scegliere la modalità d'erogazione (soffione, doccetta a mano).

Termostatico

Il Termostatico Huber è il tuo personale gestore dell'acqua che ti aiuta a gestire e controllare acqua ed energia senza sprechi.

2024-05-08

© 2021 Huber. Via Brughiere, 50. 28017 - San Maurizio (NO) - Italy
Mail: huber@hubertitalia.com, Telefono: (+39) 0322 967783, P.Iva IT02422800033.