Completo miscelatore termostatico doccia incasso CROISETTE_910.CS01H.

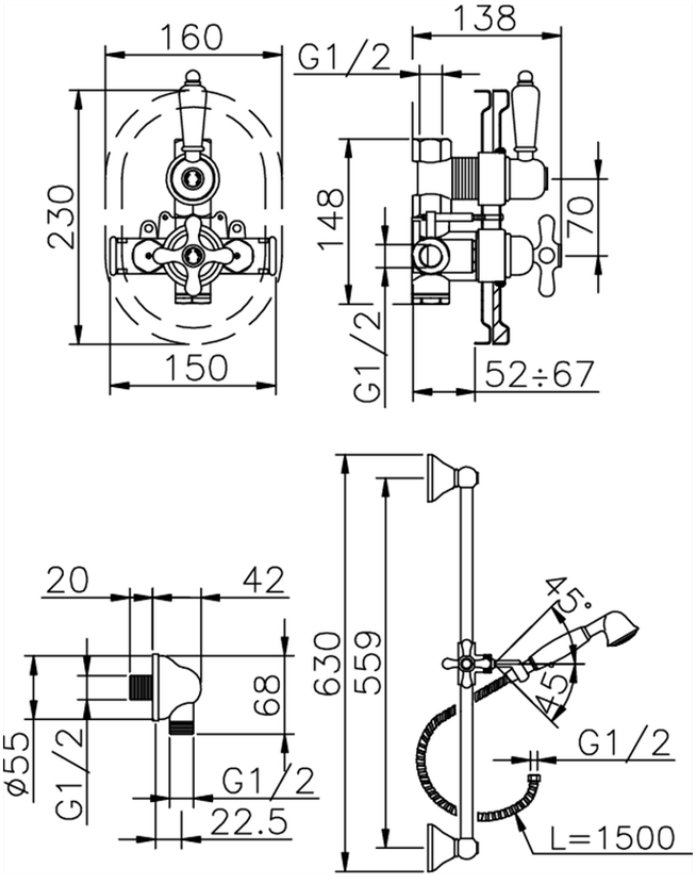

910.CS01H. http://www.huberitalia.com/completo-miscelatore-termostatico-doccia-incasso-croisette-910-cs01h

2025-10-25