Huber
TEL. (+39) 0322 967783
MAIL. huber@huberitalia.com

Set doccetta igienica completo IDROSCOPINI

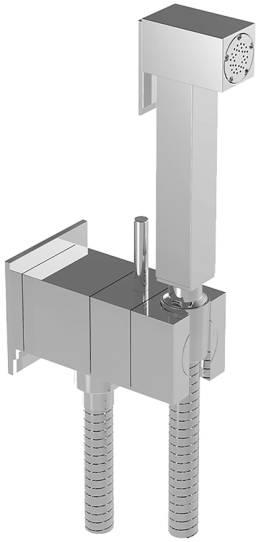

MODELLO **EG007945**

Set doccetta igienica completo,supporto murale quadro,miscelazione progressiva acque calda-fredda,completo di parte incasso,doccetta igienica in Ottone - flex PVC 120 cm

FINITURE DISPONIBILI

21 21 Cromo

CARATTERISTICHE

Doccetta Igienica	**1**

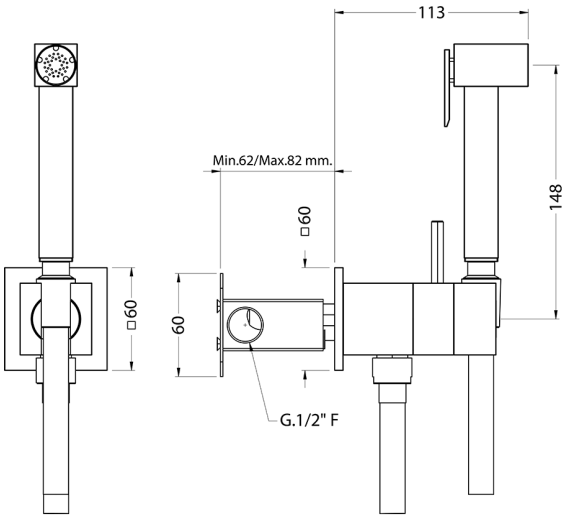

MixedWater

Il sistema Mixed Water Huber permette la miscelazione progressiva acqua calda con acqua fredda.

2024-05-13

© 2021 Huber. Via Brughiere, 50. 28017 - San Maurizio (NO) - Italy
Mail: huber@hubertitalia.com, Telefono: (+39) 0322 967783, P.Iva IT02422800033.