Huber
TEL. (+39) 0322 967783
MAIL. huber@huberitalia.com

Parte esterna monocomando incasso 2 uscite DADO_DD002300

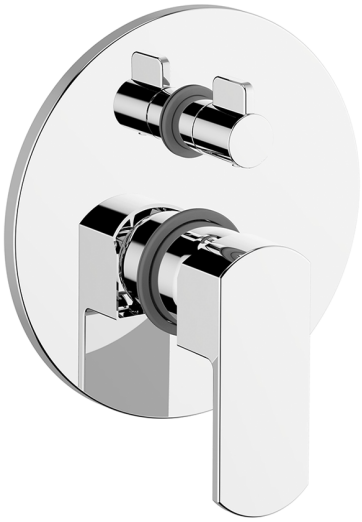

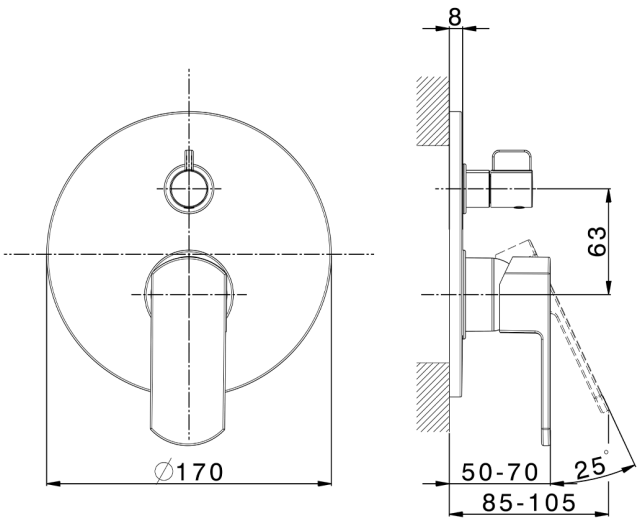

MODELLO **DD002300**

Parte esterna monocomando incasso 2 uscite,deviatore rotativo 2 uscite,senza parte incasso,per art.Easy-Box ZB000230

FINITURE DISPONIBILI

21	21 Cromo
2B	2B Nichel Lucido
2F	2F Nichel Spazzolato
40	40 Nero Opaco
4Q	4Q Bianco Opaco

CARATTERISTICHE

Installazione	**Incasso**
Parti Incasso necessarie	**ZB000230**

© 2021 Huber. Via Brughiere, 50. 28017 - San Maurizio (NO) - Italy
Mail: huber@hubertitalia.com, Telefono: (+39) 0322 967783, P.Iva IT02422800033.

Huber
TEL. (+39) 0322 967783
MAIL. huber@huberitalia.com

Parte incasso monocomando vasca-doccia Easy-Box INCASSO_ZB000230



MODELLO **ZB000230**

Parte incasso monocomando vasca-doccia Easy-Box,deviatore rotativo 2 uscite,senza parte esterna,con scatola di protezione

FINITURE DISPONIBILI

04 04 Senza Finitura

CARATTERISTICHE

Installazione	**Incasso**
Ricambio Cartuccia	**ZZ92909000**
Cartuccia Monocomando 35 mm	
Incasso	**1**

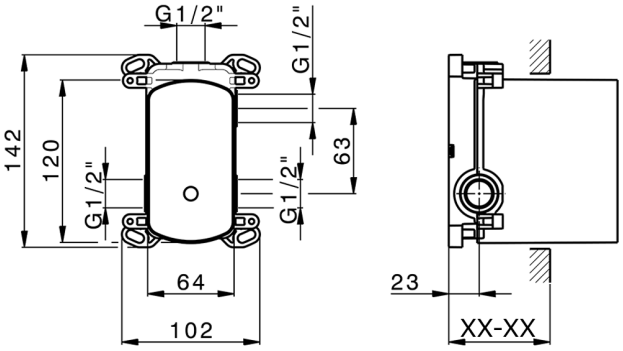

Piastra/Plate/Plaque/Platte/Placa
2-3mm: XX 65-85
10mm: XX 60-80

2026-11-23

© 2021 Huber. Via Brughiere, 50. 28017 - San Maurizio (NO) - Italy
Mail: huber@hubertitalia.com, Telefono: (+39) 0322 967783, P.Iva IT02422800033.