Miscelatore termostatico vasca a pavimento NUOVA KIRUNA_K2T39010

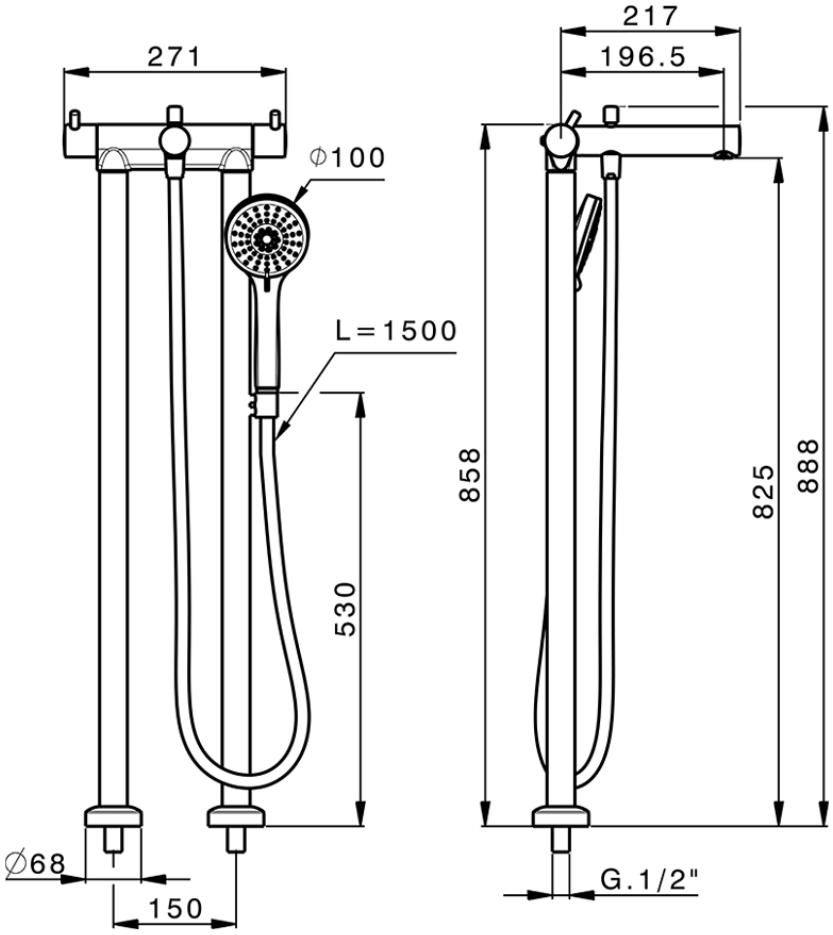

K2T39010 http://www.huberitalia.com/miscelatore-termostatico-vasca-a-pavimento-nuova-kiruna-k2t39010

2026-10-29