Huber
TEL. (+39) 0322 967783
MAIL. huber@huberitalia.com

Parte esterna monocomando doccia incasso NUOVA KIRUNA_K2003000



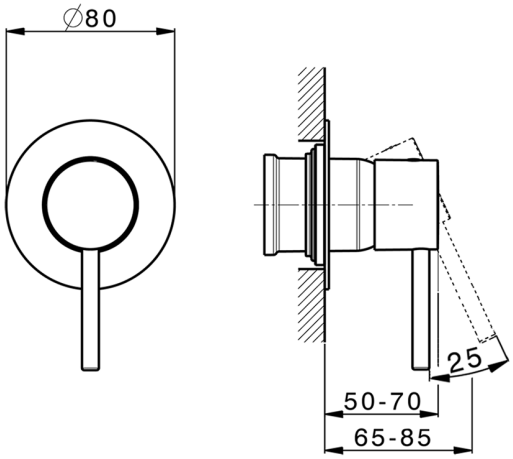

MODELLO **K2003000**

Parte esterna monocomando doccia incasso,senza parte incasso,per art.ZB005300-ZB005301

FINITURE DISPONIBILI

	21	21 Cromo
	26	26 Vecchio Rame
	2F	2F Nichel Spazzolato
	2W	2W Oro Spazzolato
	40	40 Nero Opaco
	4Q	4Q Bianco Opaco

CARATTERISTICHE

Installazione	**Incasso**
Parti Incasso necessarie	**ZB005301**
	ZB005300

© 2021 Huber. Via Brughiere, 50. 28017 - San Maurizio (NO) - Italy
Mail: huber@hubertitalia.com, Telefono: (+39) 0322 967783, P.Iva IT02422800033.

Huber
TEL. (+39) 0322 967783
MAIL. huber@huberitalia.com

Parte incasso monocomando doccia INCASSO_ZB005301



MODELLO **ZB005301**

Parte incasso monocomando doccia,doccia incasso 1/2",senza parte esterna,con silenziatori

FINITURE DISPONIBILI

04 04 Senza Finitura

CARATTERISTICHE

Installazione	**Incasso**
Ricambio Cartuccia	**ZZ94035000**
Cartuccia Monocomando 35 mm	
Incasso	**1**

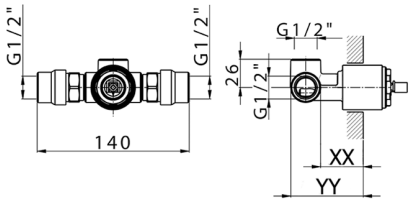

Piastra/Plate/Plaque/Platte/Placa
2-3mm: XX 27-47 YY 54-74
10mm: XX 16-40 YY 43-68

© 2021 Huber. Via Brughiere, 50. 28017 - San Maurizio (NO) - Italy
Mail: huber@hubertitalia.com, Telefono: (+39) 0322 967783, P.Iva IT02422800033.

Huber
TEL. (+39) 0322 967783
MAIL. huber@huberitalia.com

Parte incasso monocomando doccia INCASSO_ZB005300



MODELLO **ZB005300**

Parte incasso monocomando doccia,doccia incasso 1/2",senza parte esterna

FINITURE DISPONIBILI

04 04 Senza Finitura

CARATTERISTICHE

Installazione	**Incasso**
Ricambio Cartuccia	**ZZ94035000**
Cartuccia Monocomando 35 mm	
Incasso	**1**

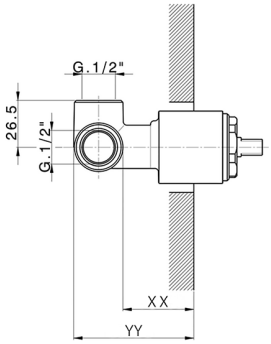

Piastra/Plate/Plaque/Platte/Placa
2-3mm: XX 27-47 YY 54-74
10mm: XX 16-40 YY 43-68

2026-11-24

© 2021 Huber. Via Brughiere, 50. 28017 - San Maurizio (NO) - Italy
Mail: huber@hubertitalia.com, Telefono: (+39) 0322 967783, P.Iva IT02422800033.