Huber
TEL. (+39) 0322 967783
MAIL. huber@huberitalia.com

Miscelatore termostatico doccia CLINIC&TECHNICAL_233.01H.

MODELLO **233.01H.**

Miscelatore termostatico doccia,senza completo doccia,interasse 120 mm,attacco per flessibile 1/2" M

FINITURE DISPONIBILI

CR CR Cromo

CARATTERISTICHE

Ricambio Cartuccia **24.04A.PP**

Cartuccia Termostatica Plus P 8X20

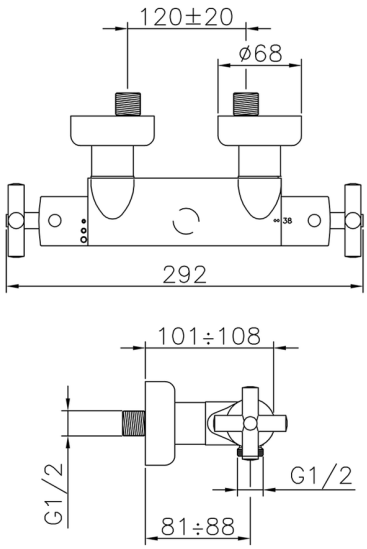

Termostatico

Il Termostatico Huber è il tuo personale gestore dell'acqua che ti aiuta a gestire e controllare acqua ed energia senza sprechi.

2025-08-01

© 2021 Huber. Via Brughiere, 50. 28017 - San Maurizio (NO) - Italy
Mail: huber@hubertitalia.com, Telefono: (+39) 0322 967783, P.Iva IT02422800033.