Huber
TEL. (+39) 0322 967783
MAIL. huber@huberitalia.com

# Kit completo miscelatore monocomando docc. incasso DADO CASCADE

MODELLO **DC0KM010**

Kit completo miscelatore monocomando docc.incasso,deviatore 2 uscite,completo doccia con presa acqua,braccio doccia con soffione L.400 mm,soffione tondo D.300 mm sp.8 mm in OTTONE,doccetta 3 getti Lodge D.100 mm in ABS,presa d'acqua 1/2",flessibile liscio SUPREME 150 cm

FINITURE DISPONIBILI

**21** 21 Cromo

**2F** 2F Nichel Spazzolato

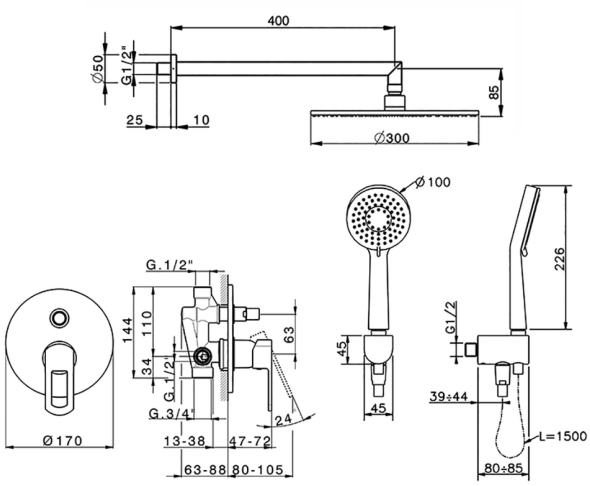


CARATTERISTICHE

Codice Ricambio Cartuccia **ZZ96799000**

**Cartuccia Monocomando 35 mm**

2024-04-29

© 2021 Huber. Via Brughiere, 50. 28017 - San Maurizio (NO) - Italy
Mail: huber@hubertitalia.com, Telefono: (+39) 0322 967783, P.Iva IT02422800033.