Colonna vasca termostatica 3 funzioni CROISETTE_592.CS01H.

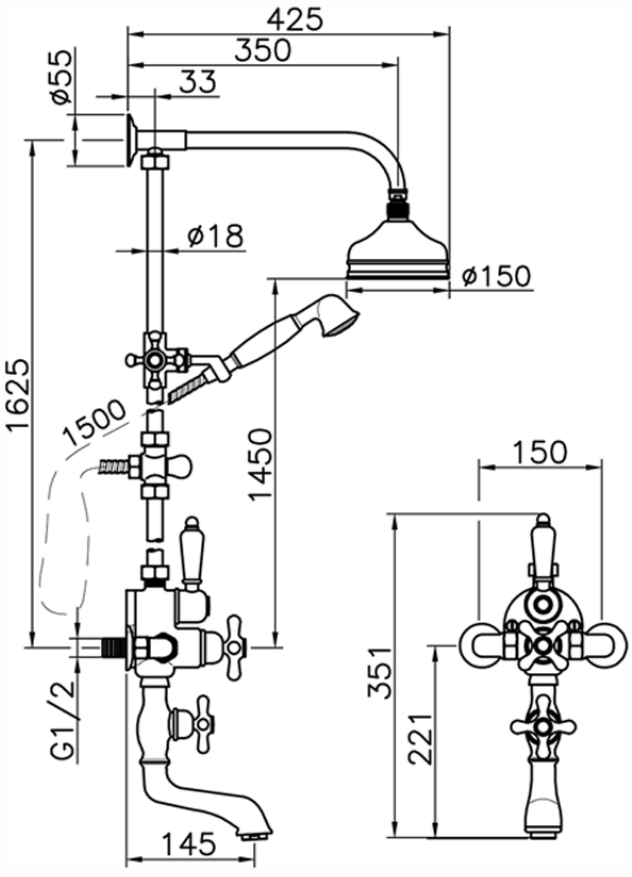

592.CS01H. http://www.huberitalia.com/colonna-vasca-termostatica-3-funzioni-croisette-592-cs01h

2026-06-14