Colonna vasca termostatica 3 funzioni COLUMNS_DDC83010

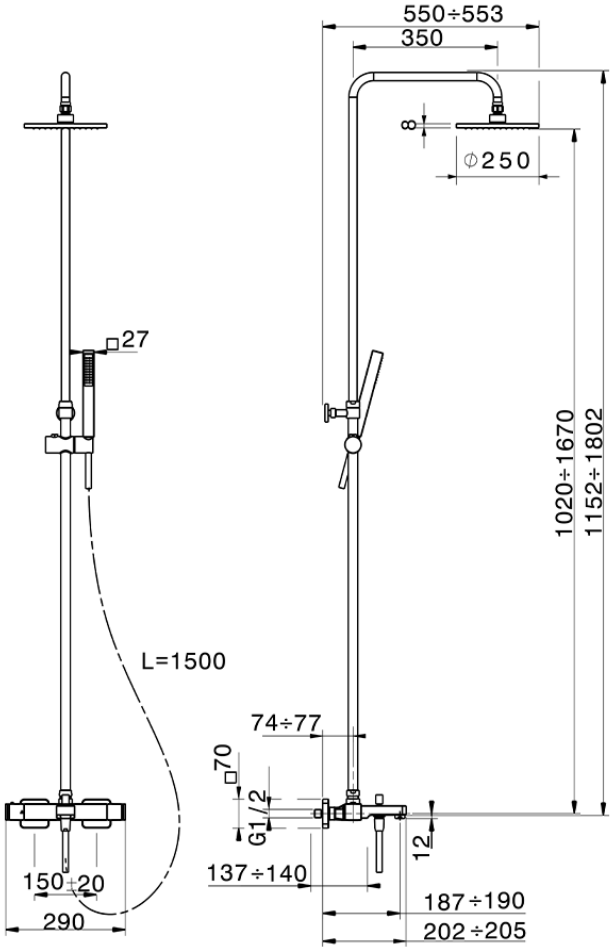

DDC83010 http://www.huberitalia.com/colonna-vasca-termostatica-3-funzioni-columns-ddc83010

2026-04-15