Colonna doccia termostatica 2 funzioni COLUMNS_590.VT01H.

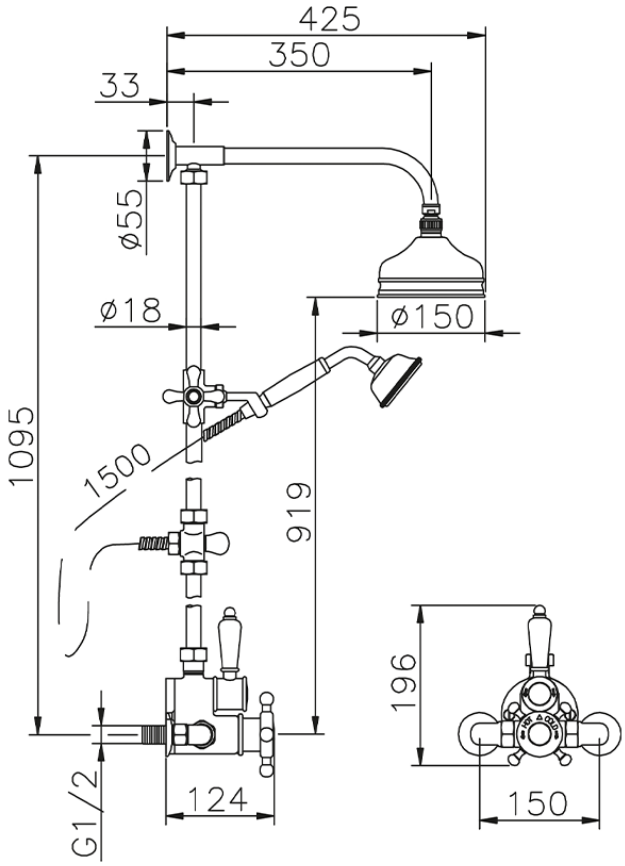

590.VT01H. http://www.huberitalia.com/colonna-doccia-termostatica-2-funzioni-columns-590-vt01h

2026-04-27