Huber
TEL. (+39) 0322 967783
MAIL. huber@huberitalia.com

Parte esterna termo doccia incasso 3 funzioni DADO CASCADE

MODELLO **DC01R300**

Parte esterna termo doccia incasso 3 funzioni,per art.ZB01R300

FINITURE DISPONIBILI

21 21 Cromo

2F 2F Nichel Spazzolato

CARATTERISTICHE

Installazione	**Incasso**
Parti Incasso necessarie	**ZB01R300**

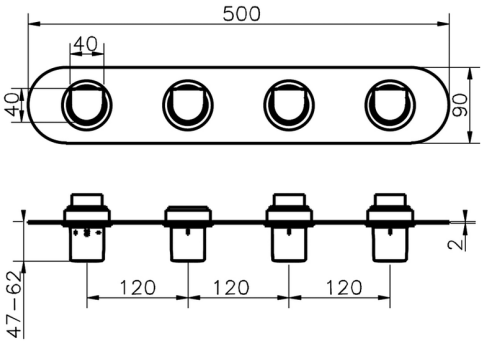

Termostatico

Il Termostatico Huber è il tuo personale gestore dell'acqua che ti aiuta a gestire e controllare acqua ed energia senza sprechi.

© 2021 Huber. Via Brughiere, 50. 28017 - San Maurizio (NO) - Italy
Mail: huber@hubertitalia.com, Telefono: (+39) 0322 967783, P.Iva IT02422800033.

Huber
TEL. (+39) 0322 967783
MAIL. huber@huberitalia.com

Parte incasso termostatico 3 funzioni INCASSO

MODELLO **ZB01R300**

Parte incasso termostatico 3 funzioni

FINITURE DISPONIBILI

04 04 Senza Finitura

CARATTERISTICHE

Incasso	**1**
Codice Ricambio Cartuccia	**23.51A.HF**

Cartuccia Termostatica HF

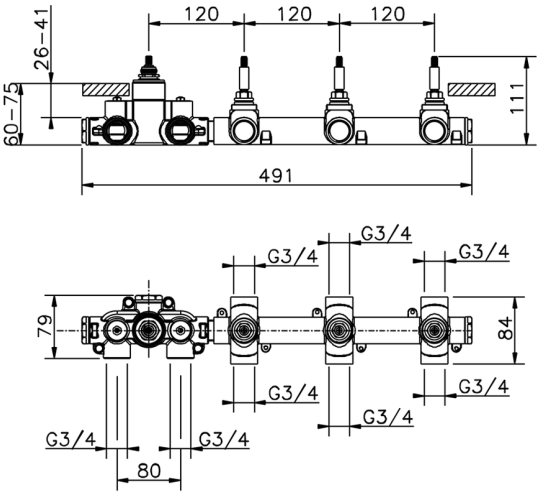

Termostatico

Il Termostatico Huber è il tuo personale gestore dell'acqua che ti aiuta a gestire e controllare acqua ed energia senza sprechi.

2024-05-04

© 2021 Huber. Via Brughiere, 50. 28017 - San Maurizio (NO) - Italy
Mail: huber@hubertitalia.com, Telefono: (+39) 0322 967783, P.Iva IT02422800033.