Huber
TEL. (+39) 0322 967783
MAIL. huber@huberitalia.com

Soffione a soffitto con cromoterapia Ø 200 mm ZEN_ZS1C0235

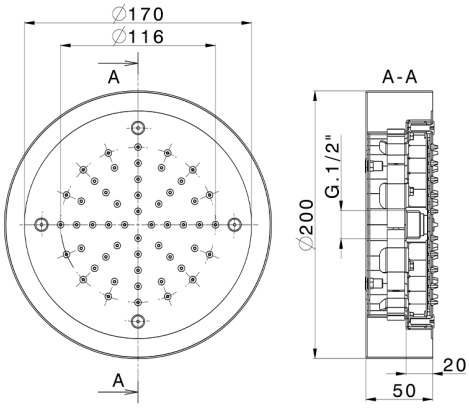

MODELLO **ZS1C0235**

Soffione a soffitto con cromoterapia Ø 200 mm,con carter esterno bianco,funzioni pioggia, cromoterapia,completo di centralina e pulsantiera ad incasso,acciaio inox AISI 304

FINITURE DISPONIBILI

- **40** 40 Nero Opaco
- **4Q** 4Q Bianco Opaco
- **D1** D1 Inox Spazzolato
- **D2** D2 Inox Lucido

CARATTERISTICHE

2025-09-01

© 2021 Huber. Via Brughiere, 50. 28017 - San Maurizio (NO) - Italy
Mail: huber@hubertitalia.com, Telefono: (+39) 0322 967783, P.Iva IT02422800033.