Huber
TEL. (+39) 0322 967783
MAIL. huber@huberitalia.com

Soffione a soffitto con cromoterapia Ø 200 mm ZEN_ZS1C0270

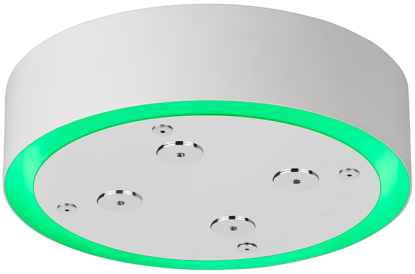

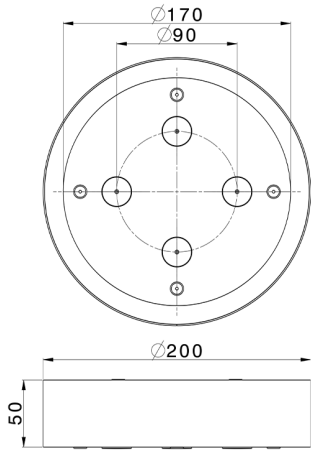

MODELLO **ZS1C0270**

Soffione a soffitto con cromoterapia Ø 200 mm,con carter esterno bianco,funzioni nebulizzazione, cromoterapia,da abbinare a comando incasso/wireless,acciaio inox AISI 304

FINITURE DISPONIBILI

D1	D1 Inox Spazzolato
40	40 Nero Opaco
4Q	4Q Bianco Opaco
D2	D2 Inox Lucido

CARATTERISTICHE

2026-11-25

© 2021 Huber. Via Brughiere, 50. 28017 - San Maurizio (NO) - Italy
Mail: huber@hubertitalia.com, Telefono: (+39) 0322 967783, P.Iva IT02422800033.