Huber
TEL. (+39) 0322 967783
MAIL. huber@huberitalia.com

Soffione a soffitto con cromoterapia Ø 570 mm ZEN_ZS1C0140

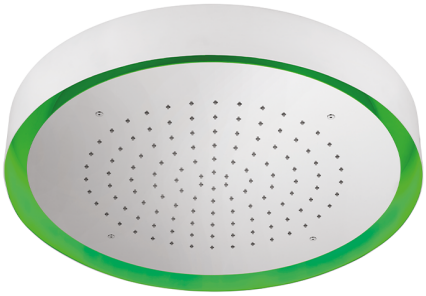

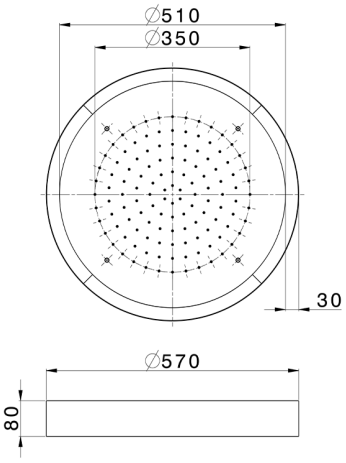

MODELLO **ZS1C0140**

Soffione a soffitto con cromoterapia Ø 570 mm,con carter esterno bianco,funzioni pioggia, cromoterapia,con comando wireless,acciaio inox AISI 304

FINITURE DISPONIBILI

40 40 Nero Opaco

4Q 4Q Bianco Opaco

D1 D1 Inox Spazzolato

D2 D2 Inox Lucido

CARATTERISTICHE

2025-08-01

© 2021 Huber. Via Brughiere, 50. 28017 - San Maurizio (NO) - Italy
Mail: huber@hubertitalia.com, Telefono: (+39) 0322 967783, P.Iva IT02422800033.