Parte esterna termostatico doccia incasso 2 uscite LEVITY_LY018100

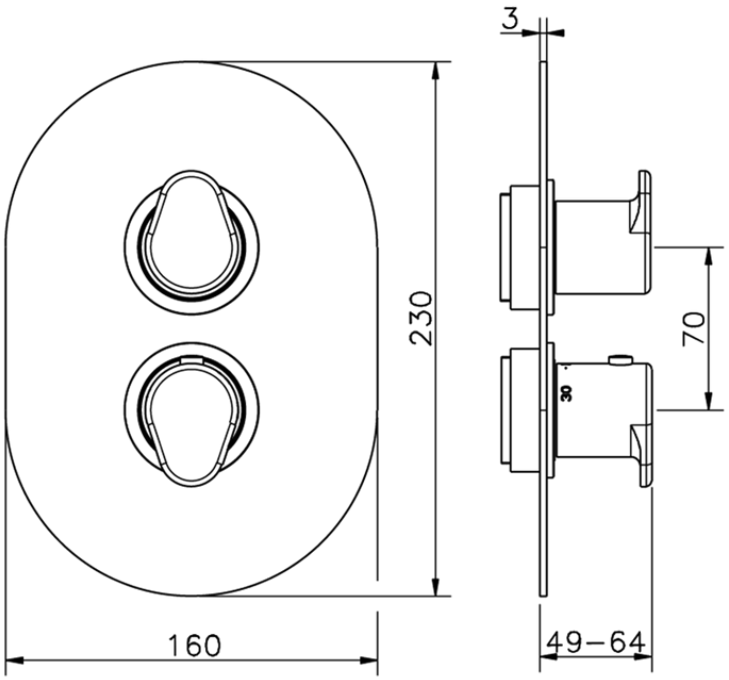

LY018100 http://www.huberitalia.com/parte-esterna-termostatico-doccia-incasso-2-uscite-levity-ly018100

© 2021 Huber. Via Brughiere, 50. 28017 - San Maurizio (NO) - Italy
Mail: huber@hubertitalia.com, Telefono: (+39) 0322 967783, P.Iva IT02422800033.

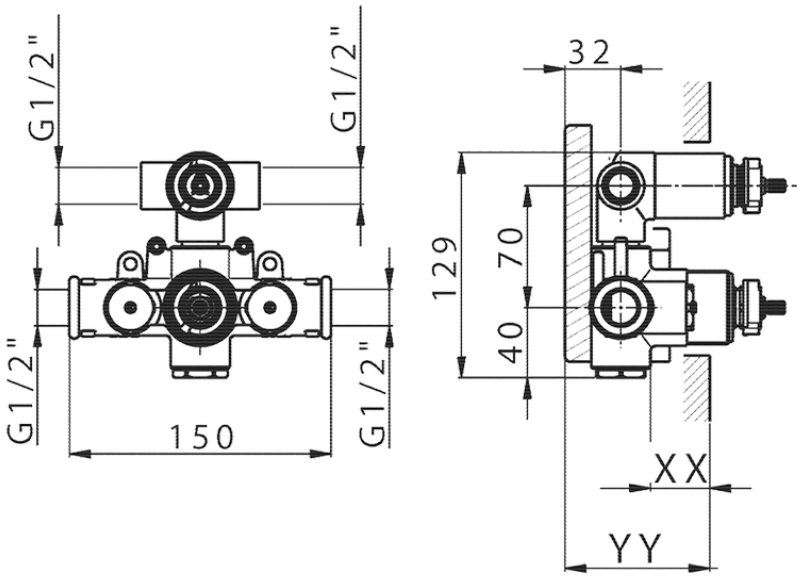

Piastra/Plate/Plaque/Platte/Placa
2-3mm: XX 25-40 YY 76-91
10 mm: XX 16-31 YY 65-80

ZB018101 http://www.huberitalia.com/parte-incasso-termostatico-doccia-2-uscite-incasso-zb018101

2026-11-24

© 2021 Huber. Via Brughiere, 50. 28017 - San Maurizio (NO) - Italy
Mail: huber@hubertitalia.com, Telefono: (+39) 0322 967783, P.Iva IT02422800033.