Huber
TEL. (+39) 0322 967783
MAIL. huber@huberitalia.com

Parte esterna termostatico doccia incasso 2 uscite LEVITY_LY018100



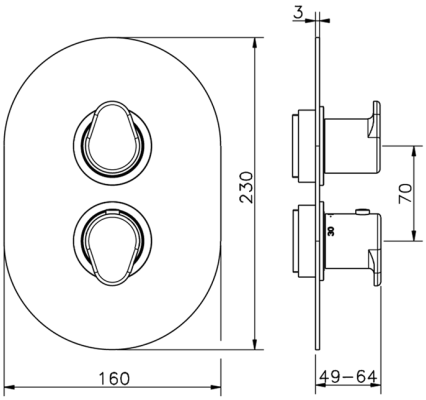

MODELLO **LY018100**

Parte esterna termostatico incasso 2 uscite,con deviastop 2 uscite,senza parte incasso,per art.ZB018101

FINITURE DISPONIBILI

21	21 Cromo
2B	2B Nichel Lucido
2F	2F Nichel Spazzolato
40	40 Nero Opaco
4Q	4Q Bianco Opaco

CARATTERISTICHE

Installazione	**Incasso**
Parti Incasso necessarie	**ZB018101**

Termostatico

Il Termostatico Huber è il tuo personale gestore dell'acqua che ti aiuta a gestire e controllare acqua ed energia senza sprechi.

© 2021 Huber. Via Brughiere, 50. 28017 - San Maurizio (NO) - Italy
Mail: huber@hubertitalia.com, Telefono: (+39) 0322 967783, P.Iva IT02422800033.

Huber
TEL. (+39) 0322 967783
MAIL. huber@huberitalia.com

Parte incasso termostatico doccia 2 uscite INCASSO_ZB018101

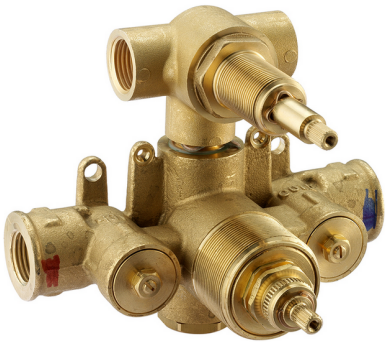

MODELLO **ZB018101**

Parte incasso termostatico 2 uscite,con deviastop 2 uscite,senza parte esterna

FINITURE DISPONIBILI

04 04 Senza Finitura

CARATTERISTICHE

Installazione	**Incasso**
Ricambio Cartuccia	**24.04A.PP**
Cartuccia Termostatica Plus P 8X20	
Incasso	**1**

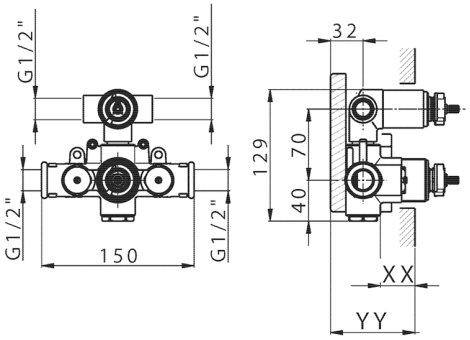

Piastra/Plate/Plaque/Platte/Placa
2-3mm: XX 25-40 YY 76-91
10 mm: XX 16-31 YY 65-80

DeviaStop

La tecnologia Devia Stop di Huber consente con un semplice movimento rotativo di gestire la portata dell'acqua e di scegliere la modalità d'erogazione (soffione, doccetta a mano).

Termostatico

Il Termostatico Huber è il tuo personale gestore dell'acqua che ti aiuta a gestire e controllare acqua ed energia senza sprechi.

2026-11-23

© 2021 Huber. Via Brughiere, 50. 28017 - San Maurizio (NO) - Italy
Mail: huber@hubertitalia.com, Telefono: (+39) 0322 967783, P.Iva IT02422800033.