Porta salviette doppio ACCESSORI BAGNO_SQ090210

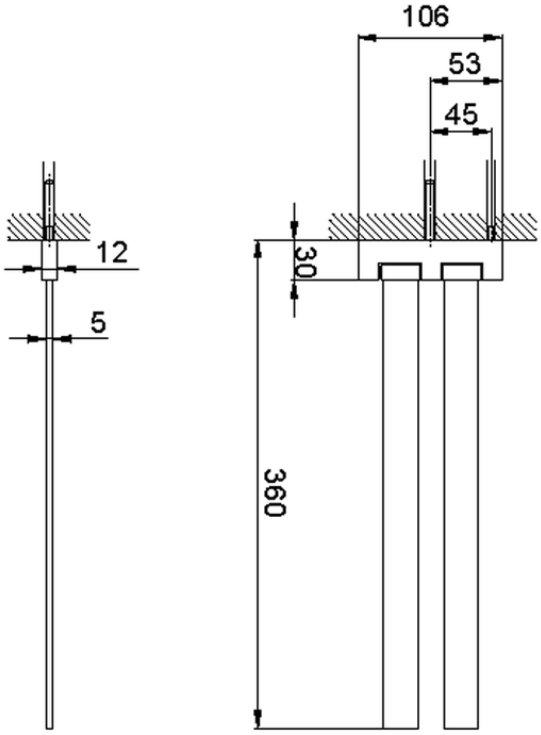

SQ090210

http://www.huberitalia.com/porta-salviette-doppio-accessori-bagno-sq090210

2026-10-17

© 2021 Huber. Via Brughiere, 50. 28017 - San Maurizio (NO) - Italy
Mail: huber@hubertitalia.com, Telefono: (+39) 0322 967783, P.Iva IT02422800033.