Huber
TEL. (+39) 0322 967783
MAIL. huber@huberitalia.com

Parte esterna per singolo PUSH&SHOWER

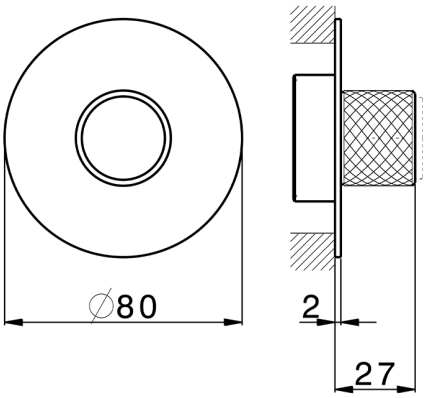

MODELLO **PS0G6110**

Parte esterna per singolo Push&Shower,pulsante con design zigrinato,piastra tonda Ø80 mm,per incasso Push&Shower

FINITURE DISPONIBILI

- **21** 21 Cromo
- **24** 24 Oro
- **26** 26 Vecchio Rame
- **2B** 2B Nichel Lucido
- **2F** 2F Nichel Spazzolato
- **2W** 2W Oro Spazzolato
- **3W** 3W Brushed Black Titanium
- **5G** 5G Oro Rosa
- **40** 40 Nero Opaco

Termostatico

Il Termostatico Huber è il tuo personale gestore dell'acqua che ti aiuta a gestire e controllare acqua ed energia senza sprechi.

CARATTERISTICHE

Installazione	**Incasso**
Parti Incasso necessarie	**ZB0G6000**

© 2021 Huber. Via Brughiere, 50. 28017 - San Maurizio (NO) - Italy
Mail: huber@hubertitalia.com, Telefono: (+39) 0322 967783, P.Iva IT02422800033.

Huber
TEL. (+39) 0322 967783
MAIL. huber@huberitalia.com

Parte incasso PUSH&SHOWER

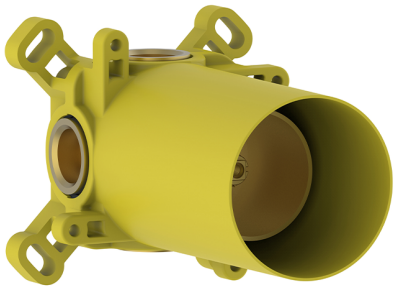

MODELLO **ZB0G6000**

Parte incasso Push&Shower,pulsante ON/OFF completo di regolazione portata,con scatola di protezione,abbinare a parte esterna Push&Shower,senza parte esterna

FINITURE DISPONIBILI

04 04 Senza Finitura

CARATTERISTICHE

Cartuccia Termostatica Argo 2 (filtro lungo)

Incasso	**1**
Installazione	**Incasso**

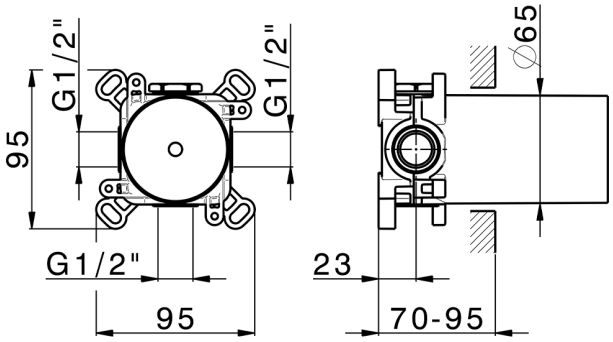

2025-08-01

© 2021 Huber. Via Brughiere, 50. 28017 - San Maurizio (NO) - Italy
Mail: huber@hubertitalia.com, Telefono: (+39) 0322 967783, P.Iva IT02422800033.