Miscelatore monocomando lavabo COLLETTIVITÀ_BN000510

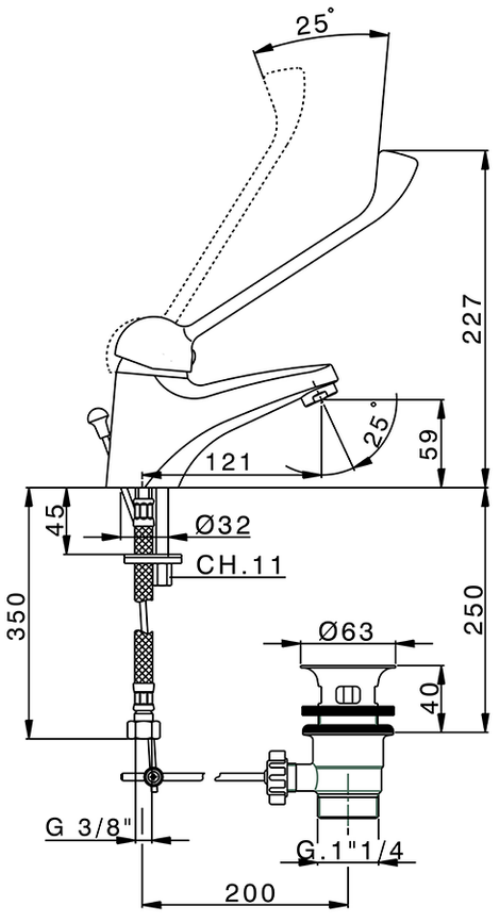

BN000510 http://www.huberitalia.com/miscelatore-monocomando-lavabo-collettivita-bn000510

2026-05-16