Colonna doccia termostatica 2 funzioni COLUMNS_SUC80010

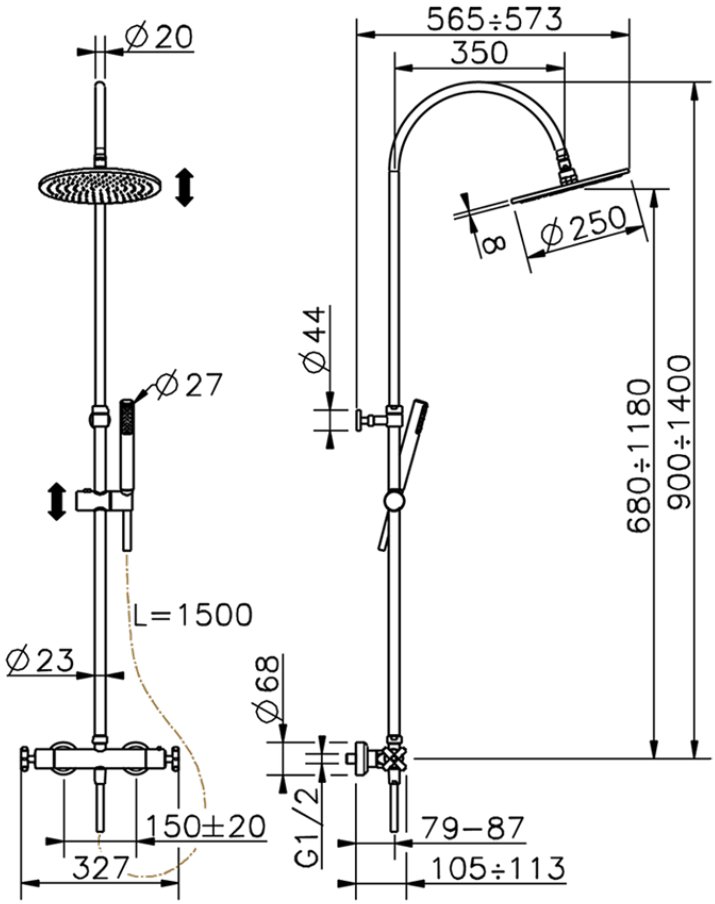

SUC80010 http://www.huberitalia.com/colonna-doccia-termostatica-2-funzioni-columns-suc80010

2026-01-25