Huber
TEL. (+39) 0322 967783
MAIL. huber@huberitalia.com

Parte esterna monocomando vasca a pavimento HARLOCK_HC014200

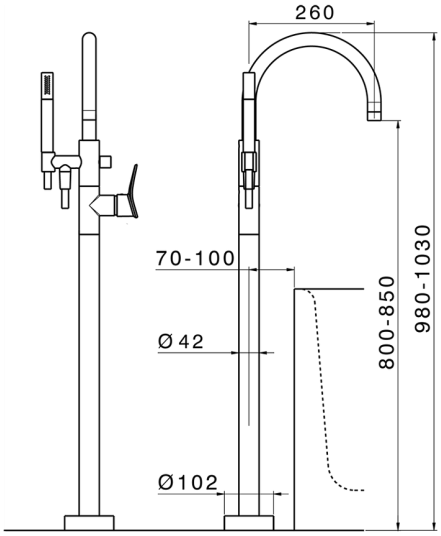

MODELLO **HC014200**

Parte esterna monocomando vasca a pavimento,supporto doccetta su colonna,doccetta monogetto minimale D.24mm in Ottone,flessibile liscio SUPREME 150 cm,senza parte incasso (per art.ZB004510)

FINITURE DISPONIBILI

- **21** 21 Cromo
- **2P** 2P Oro Rosa
- **2Q** 2Q Black Titanium
- **40** 40 Nero Opaco
- **4Q** 4Q Bianco Opaco
- **6T** 6T Cromo/Nero Opaco

CARATTERISTICHE

Ricambio Cartuccia	**ZZ95409000**
Cartuccia Monocomando 35 mm	
Installazione	**Incasso**
Parti Incasso necessarie	**ZB004510**

EcoStop

Con il Dispositivo EcoStop l'apertura dell'acqua avviene con un punto duro al 50% circa della portata. Un fermo a metà apertura, da vincere con una leggera forza solo e soltanto quando ci sia una reale necessità di richiesta d'acqua alla massima portata. Ciò permette di consumare fino al 50% in meno di acqua.

© 2021 Huber. Via Brughiere, 50. 28017 - San Maurizio (NO) - Italy
Mail: huber@hubertitalia.com, Telefono: (+39) 0322 967783, P.Iva IT02422800033.

Huber
TEL. (+39) 0322 967783
MAIL. huber@huberitalia.com

Parte incasso monocomando free-standing INCASSO_ZB004510

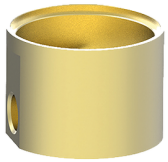

MODELLO **ZB004510**

Parte incasso a pavimento,per monocomando free-standing

FINITURE DISPONIBILI

04 04 Senza Finitura

CARATTERISTICHE

Installazione	**Incasso**
Incasso	**1**

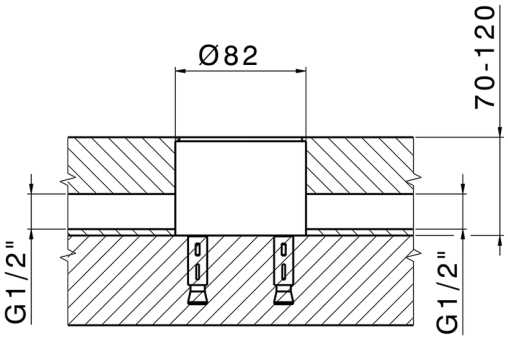

2026-04-22

© 2021 Huber. Via Brughiere, 50. 28017 - San Maurizio (NO) - Italy
Mail: huber@hubertitalia.com, Telefono: (+39) 0322 967783, P.Iva IT02422800033.