Colonna doccia termostatica 2 funzioni COLUMNS_590.VN21H.

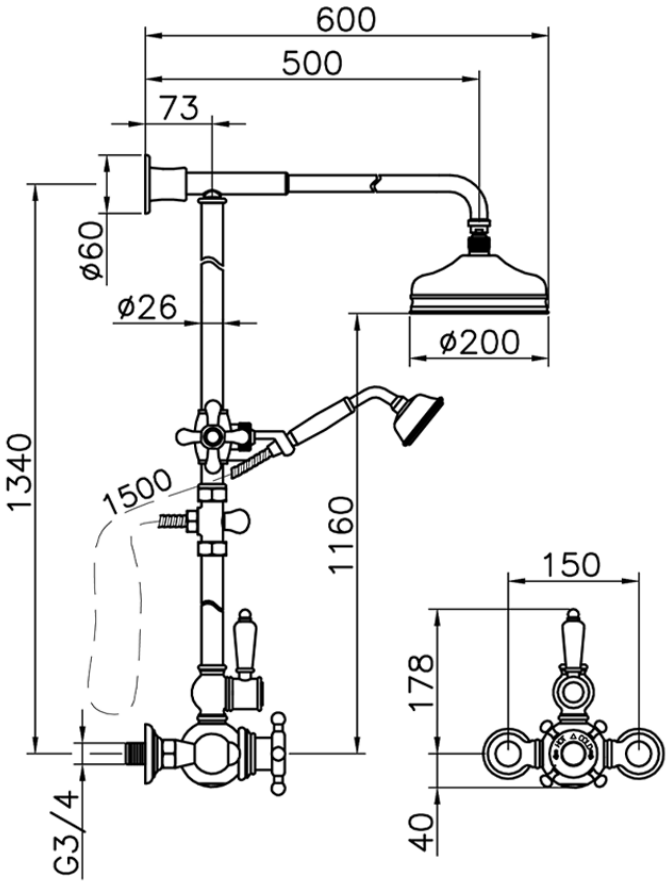

590.VN21H. http://www.huberitalia.com/colonna-doccia-termostatica-2-funzioni-columns-590-vn21h

2026-05-16