Huber
TEL. (+39) 0322 967783
MAIL. huber@huberitalia.com

Colonna doccia termostatica 2 funzioni DADO CASCADE

MODELLO **DCC78020**

Colonna doccia termostatica 2 funzioni,deviastop 2 uscite,colonna fissa,supporto doccetta scorrevole,doccetta monogetto D.105 mm,soffione tondo D.300 mm sp.8 mm in OTTONE,flessibile liscio SUPREME 150 cm

FINITURE DISPONIBILI

21 21 Cromo

CARATTERISTICHE

Codice Ricambio Cartuccia **24.04A.PP**

Cartuccia Termostatica Plus P 8X20

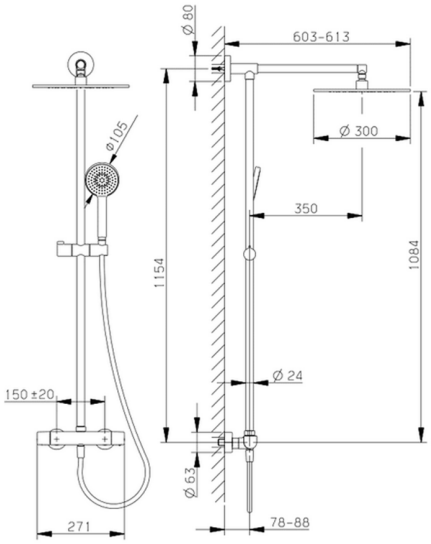

DeviaStop

La tecnologia Devia Stop di Huber consente con un semplice movimento rotativo di gestire la portata dell'acqua e di scegliere la modalità d'erogazione (soffione, doccetta a mano).

Termostatico

Il Termostatico Huber è il tuo personale gestore dell'acqua che ti aiuta a gestire e controllare acqua ed energia senza sprechi.

© 2021 Huber. Via Brughiere, 50. 28017 - San Maurizio (NO) - Italy
Mail: huber@hubertitalia.com, Telefono: (+39) 0322 967783, P.Iva IT02422800033.

Huber
TEL. (+39) 0322 967783
MAIL. huber@huberitalia.com

Colonna doccia termostatica 2 funzioni DADO CASCADE

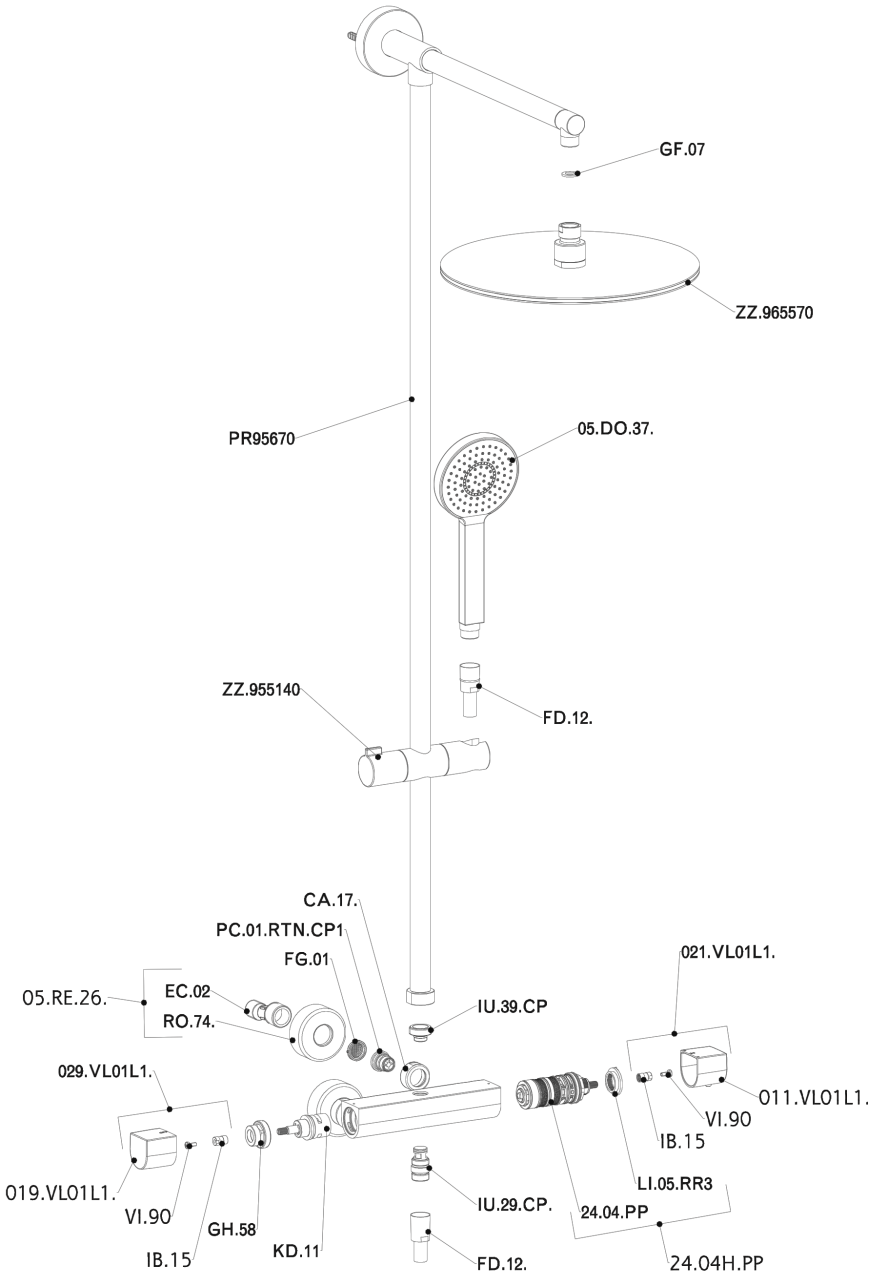

DCC78020 http://www.huberitalia.com/colonna-doccia-termostatica-2-funzioni-dado-cascadedcc78020

2024-05-02

© 2021 Huber. Via Brughiere, 50. 28017 - San Maurizio (NO) - Italy
Mail: huber@hubertitalia.com, Telefono: (+39) 0322 967783, P.Iva IT02422800033.