Huber
TEL. (+39) 0322 967783
MAIL. huber@huberitalia.com

Parte esterna monocomando doccia incasso LEVITY_LY003000

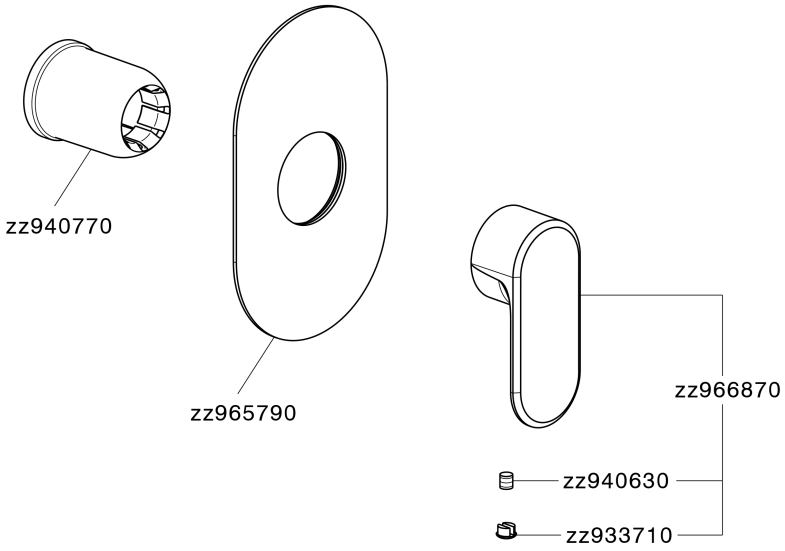

LY003000 http://www.huberitalia.com/parte-esterna-monocomando-doccia-incasso-levity-ly003000

© 2021 Huber. Via Brughiere, 50. 28017 - San Maurizio (NO) - Italy
Mail: huber@hubertitalia.com, Telefono: (+39) 0322 967783, P.Iva IT02422800033.

Parte incasso monocomando doccia INCASSO_ZB005300

© 2021 Huber. Via Brughiere, 50. 28017 - San Maurizio (NO) - Italy
Mail: huber@hubertitalia.com, Telefono: (+39) 0322 967783, P.Iva IT02422800033.