Huber
TEL. (+39) 0322 967783
MAIL. huber@huberitalia.com

# Parte esterna termostatico doccia incasso 2 uscite CHRONOS_CR019641

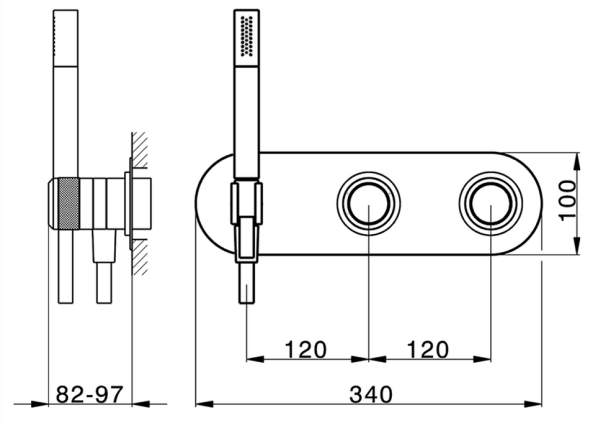


MODELLO **CR019641**

Parte esterna termostatico doccia incasso 2 uscite,con deviastop 2 uscite,doccetta monogetto minimale D.24mm in Ottone,flessibile liscio SUPREME 150 cm,senza parte incasso - per art.ZB019340

## FINITURE DISPONIBILI

**21** 21 Cromo

**2F** 2F Nichel Spazzolato

**2Q** 2Q Black Titanium

## CARATTERISTICHE

| | |
|---|---|
| Installazione | **Incasso** |
| Parti Incasso necessarie | **ZB019340** |

### Termostatico

Il Termostatico Huber è il tuo personale gestore dell'acqua che ti aiuta a gestire e controllare acqua ed energia senza sprechi.

© 2021 Huber. Via Brughiere, 50. 28017 - San Maurizio (NO) - Italy
Mail: huber@hubertitalia.com, Telefono: (+39) 0322 967783, P.Iva IT02422800033.

Huber
TEL. (+39) 0322 967783
MAIL. huber@huberitalia.com

# Parte incasso termostatico vasca 2 uscite INCASSO_ZB019340

MODELLO **ZB019340**

Parte incasso termostatico doccia 2 uscite,senza parte esterna

## FINITURE DISPONIBILI

**04** 04 Senza Finitura

## CARATTERISTICHE

| | |
|---|---|
| Installazione | **Incasso** |
| Ricambio Cartuccia | **24.04A.PP** |
| **Cartuccia Termostatica Plus P 8X20** | |
| Incasso | **1** |

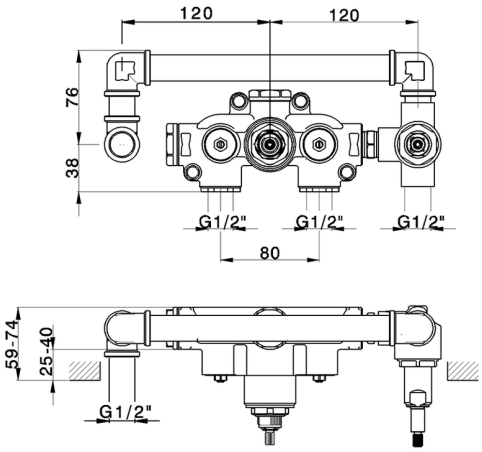


## Termostatico

Il Termostatico Huber è il tuo personale gestore dell'acqua che ti aiuta a gestire e controllare acqua ed energia senza sprechi.

2025-07-12

© 2021 Huber. Via Brughiere, 50. 28017 - San Maurizio (NO) - Italy
Mail: huber@hubertitalia.com, Telefono: (+39) 0322 967783, P.Iva IT02422800033.