Bocca di erogazione DADO_DD000240

DD 00024 0

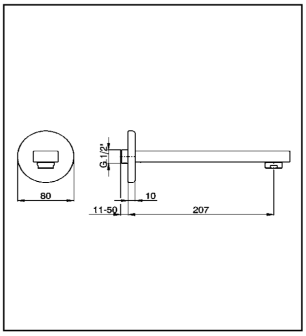

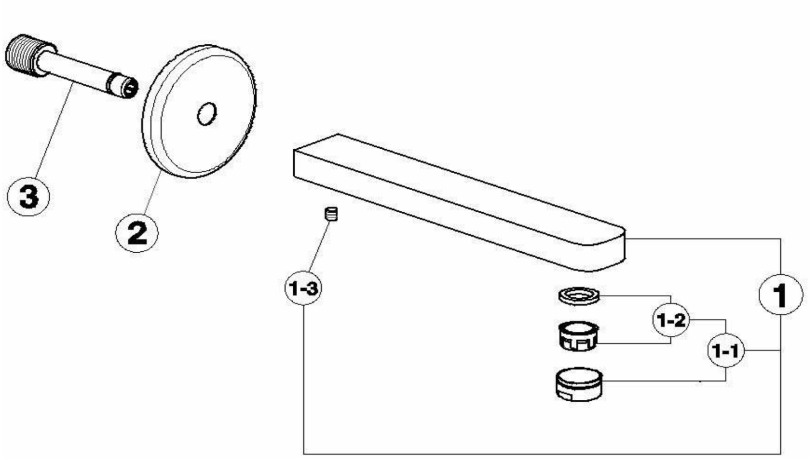

NR	DESCRIZIONE DESCRIPTION DESCRIPTION BESCREIBUNG DESCRIPCIÓN	N.CODICE NR.CODE CODE NO. WERSKNR. N.CÓDIGO	NR	DESCRIZIONE DESCRIPTION DESCRIPTION BESCREIBUNG DESCRIPCIÓN	N.CODICE NR.CODE CODE NO. WERSKNR. N.CÓDIGO	NR	DESCRIZIONE DESCRIPTION DESCRIPTION BESCREIBUNG DESCRIPCIÓN	N.CODICE NR.CODE CODE NO. WERSKNR. N.CÓDIGO
1	Bocca di erogazione interasse 200 Bec devérseur 200 Bath spout 200 Wanneneinlauf 200 Caño de erogación 200	ZZ947950						
1-1	Aeratore M24x1 IC Cascade Mousseur M24x1 IC Cascade Mousseur M24x1 IC Cascade Perlator M24x1 IC Cascade Aireador M24x1 IC Cascade	ZZ949660						
1-2	Cartuccia per aeratore M.24x1 Cartouche pour mousseur M.24x1 Mousseur cartridge M.24x1 Kartusche fuer Perlator M.24x1 Cartucho para aireador M.24x1	ZZ927260						
1-3	Grano punta piana inox Vis speciale inox M.6x6 Screw-stainless steel M.6x6 Madenschraube M6x6 Clavija con punta plana acero inoxidable	ZZ926450						
2	Rosone per bocca incasso Rosace pour bec à encastrer Escutcheon for built-in spout Rosette f. UP Auslauf Florón para caño para empotrar	ZZ956030						
3	Attacco per bocca lavabo incasso Racord pour bec de lavabo à encastrer Connection for built-in washbasin spout Anschluss f.UP Auslauf f.Waschtischbatt. Conexión para caño lavabo para empotrar	ZZ947940						

DD000240 http://www.huberitalia.com/bocca-di-erogazione-dado-dd000240

2026-10-25

© 2021 Huber. Via Brughiere, 50. 28017 - San Maurizio (NO) - Italy
Mail: huber@hubertitalia.com, Telefono: (+39) 0322 967783, P.Iva IT02422800033.