Braccio doccia con soffione SHOWER_SS013630

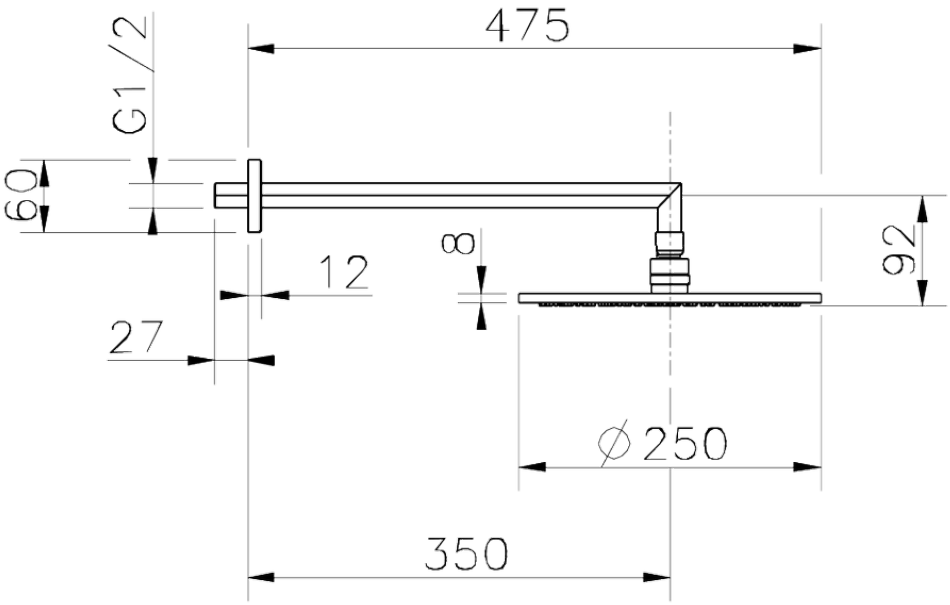

SS013630

https://www.huberitalia.com/braccio-doccia-con-soffione-shower-ss013630

2026-06-17

© 2021 Huber. Via Brughiere, 50. 28017 - San Maurizio (NO) - Italy
Mail: huber@hubertitalia.com, Telefono: (+39) 0322 967783, P.Iva IT02422800033.