Miscelatore termostatico doccia con saliscendi NUOVA KIRUNA_K2S01010

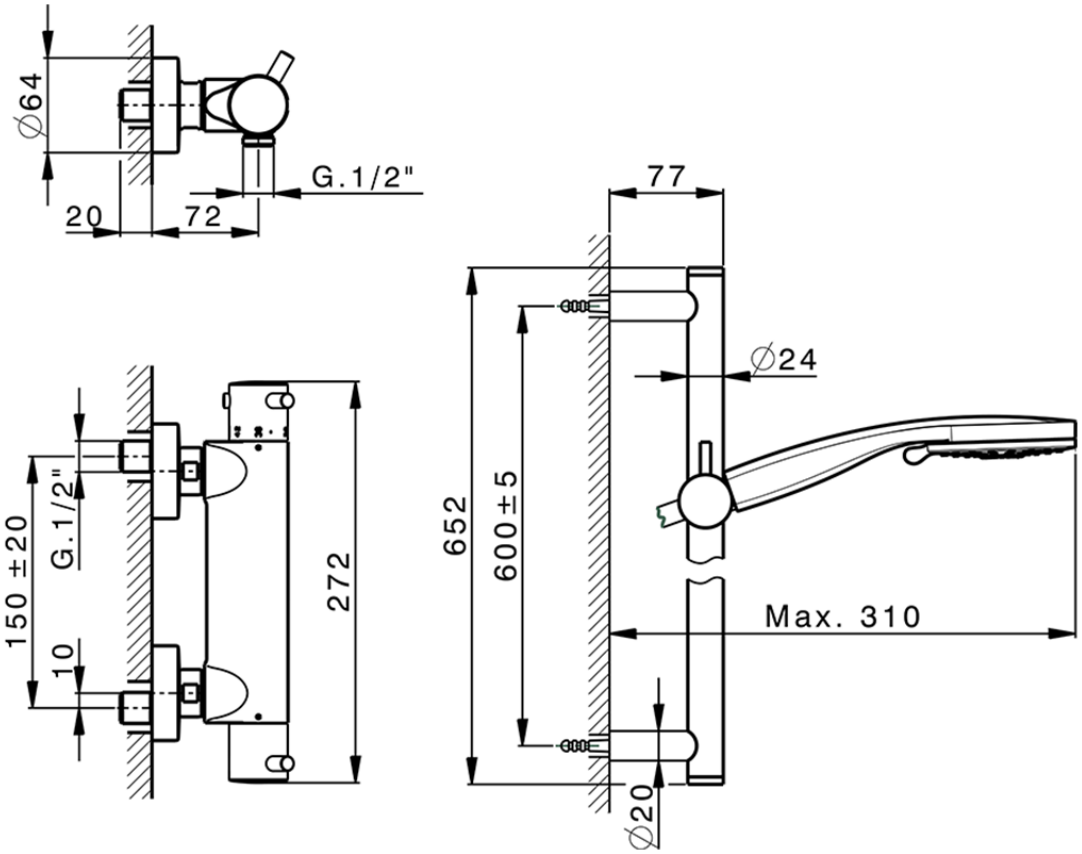

K2S01010 https://www.huberitalia.com/miscelatore-termostatico-doccia-con-saliscendi-nuova-kiruna-k2s01010

2025-08-28