Huber
TEL. (+39) 0322 967783
MAIL. huber@huberitalia.com

Kit braccio doccia con presa d'acqua SHOWER_SS0K0040

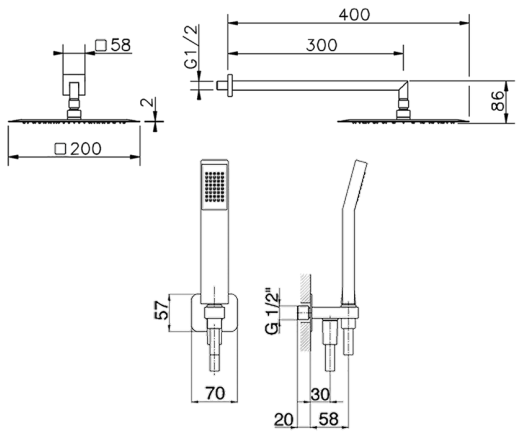

MODELLO **SS0K0040**

Kit braccio doccia con presa d'acqua,braccio doccia L.300 mm,soffione quadro 200x200 mm sp.2 mm in INOX,doccetta monogetto Quad 42x18 mm in ABS,presa d'acqua 1/2",flessibile liscio SILVERFLEX 150 cm

FINITURE DISPONIBILI

21 21 Cromo

CARATTERISTICHE

2025-05-02

© 2021 Huber. Via Brughiere, 50. 28017 - San Maurizio (NO) - Italy
Mail: huber@hubertitalia.com, Telefono: (+39) 0322 967783, P.Iva IT02422800033.