Huber
TEL. (+39) 0322 967783
MAIL. huber@huberitalia.com

Parte esterna termostatico doccia incasso 1 uscita LEVITY_LY007300

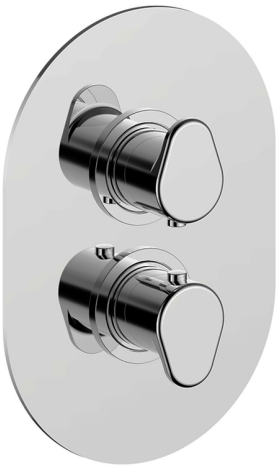

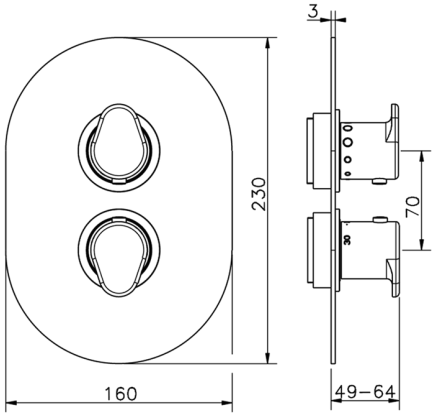

MODELLO **LY007300**

Parte esterna termostatico doccia incasso 1 uscita,con rubinetto d'arresto,senza parte incasso,per art.ZB007301

FINITURE DISPONIBILI

21 21 Cromo

2B 2B Nichel Lucido

2F 2F Nichel Spazzolato

40 40 Nero Opaco

4Q 4Q Bianco Opaco

CARATTERISTICHE

Installazione	**Incasso**
Parti Incasso necessarie	**ZB007301**

Termostatico

Il Termostatico Huber è il tuo personale gestore dell'acqua che ti aiuta a gestire e controllare acqua ed energia senza sprechi.

© 2021 Huber. Via Brughiere, 50. 28017 - San Maurizio (NO) - Italy
Mail: huber@hubertitalia.com, Telefono: (+39) 0322 967783, P.Iva IT02422800033.

Huber
TEL. (+39) 0322 967783
MAIL. huber@huberitalia.com

Parte incasso termostatico doccia 1 uscita INCASSO_ZB007301

MODELLO **ZB007301**

Parte incasso termostatico doccia 1 uscita,con rubinetto d'arresto,senza parte esterna

FINITURE DISPONIBILI

04 04 Senza Finitura

CARATTERISTICHE

Installazione	**Incasso**
Ricambio Cartuccia	**24.04A.PP**
Cartuccia Termostatica Plus P 8X20	
Incasso	**1**

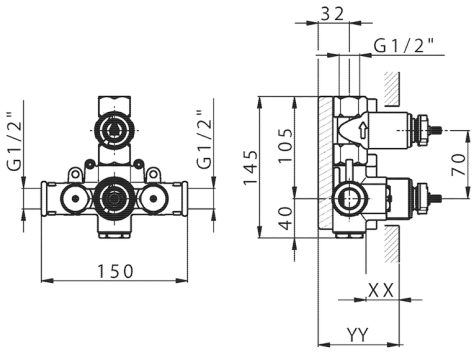

Piastra/Plate/Plaque/Platte/Placa
2-3mm: XX 25-40 YY 76-91
10 mm: XX 16-31 YY 65-80

Termostatico

Il Termostatico Huber è il tuo personale gestore dell'acqua che ti aiuta a gestire e controllare acqua ed energia senza sprechi.

2026-10-15

© 2021 Huber. Via Brughiere, 50. 28017 - San Maurizio (NO) - Italy
Mail: huber@hubertitalia.com, Telefono: (+39) 0322 967783, P.Iva IT02422800033.