Porta salviette doppio ACCESSORI BAGNO_SI090200

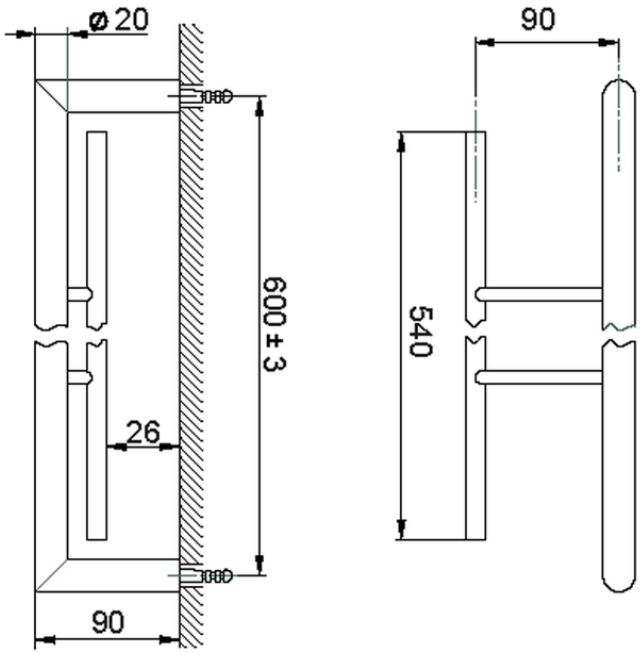

SI090200 https://www.huberitalia.com/porta-salviette-doppio-accessori-bagno-si090200

2026-10-14

© 2021 Huber. Via Brughiere, 50. 28017 - San Maurizio (NO) - Italy
Mail: huber@hubertitalia.com, Telefono: (+39) 0322 967783, P.Iva IT02422800033.