# Parte esterna monocomando incasso 2 uscite NUOVA EGO_NE002300

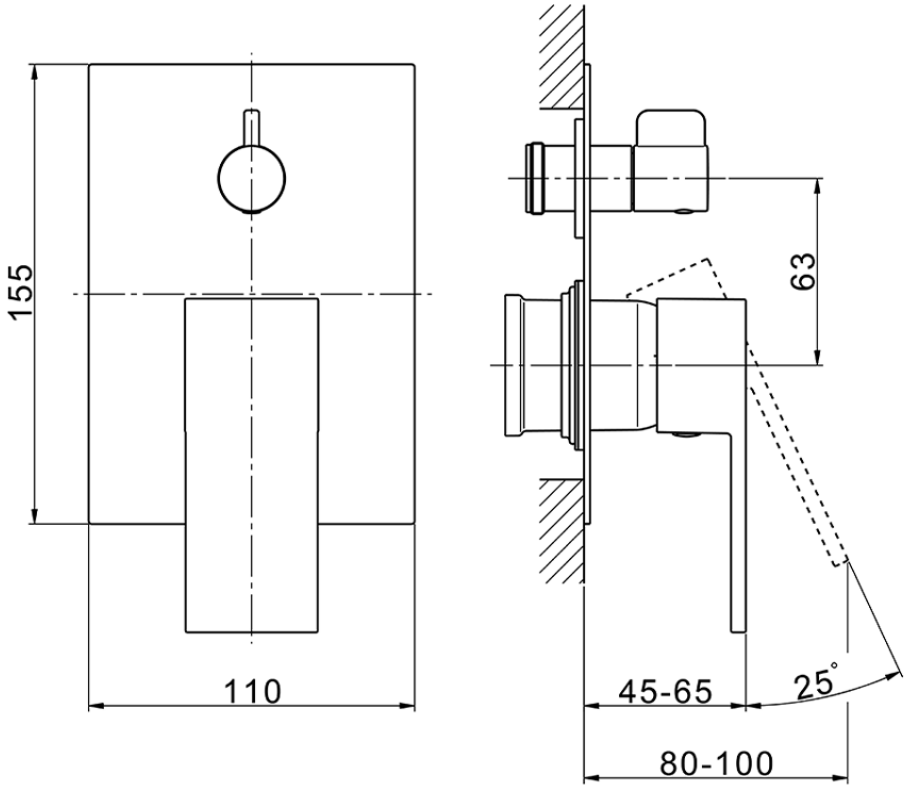


NE002300 https://www.huberitalia.com/parte-esterna-monocomando-incasso-2-uscite-nuova-ego-ne002300

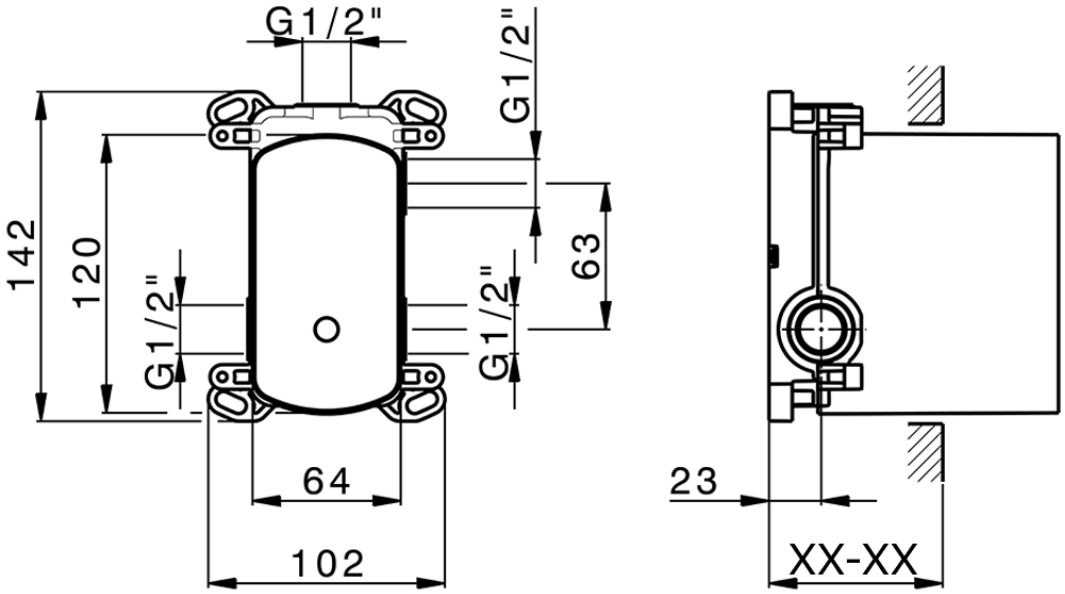


Piastra/Plate/Plaque/Platte/Placa

2-3mm: XX 65-85
10mm: XX 60-80

ZB000230 https://www.huberitalia.com/parte-incasso-monocomando-vasca-doccia-easy-box-incasso-zb000230

2026-10-05

© 2021 Huber. Via Brughiere, 50. 28017 - San Maurizio (NO) - Italy
Mail: huber@hubertitalia.com, Telefono: (+39) 0322 967783, P.Iva IT02422800033.