Huber
TEL. (+39) 0322 967783
MAIL. huber@huberitalia.com

Parte esterna monocomando incasso 2 uscite LEVITY_LY002300

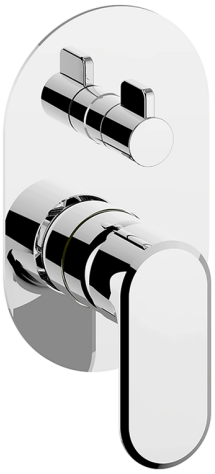

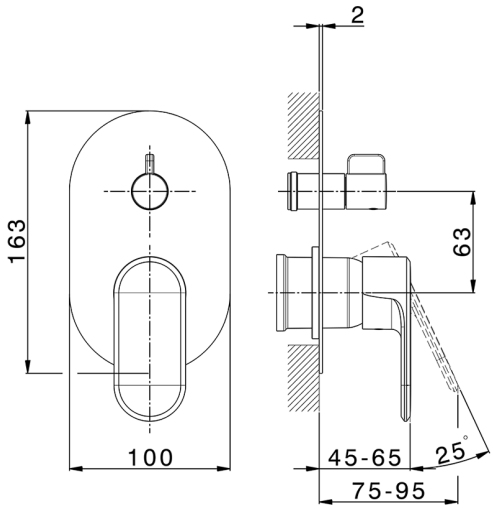

MODELLO **LY002300**

Parte esterna monocomando incasso 2 uscite,deviatore rotativo 2 uscite,senza parte incasso,per art.Easy-Box ZB000230

FINITURE DISPONIBILI

- **21** 21 Cromo
- **2B** 2B Nichel Lucido
- **2F** 2F Nichel Spazzolato
- **40** 40 Nero Opaco
- **4Q** 4Q Bianco Opaco

CARATTERISTICHE

Installazione	**Incasso**
Parti Incasso necessarie	**ZB000230**

© 2021 Huber. Via Brughiere, 50. 28017 - San Maurizio (NO) - Italy
Mail: huber@hubertitalia.com, Telefono: (+39) 0322 967783, P.Iva IT02422800033.

Huber
TEL. (+39) 0322 967783
MAIL. huber@huberitalia.com

Parte esterna monocomando incasso 2 uscite LEVITY_LY002300

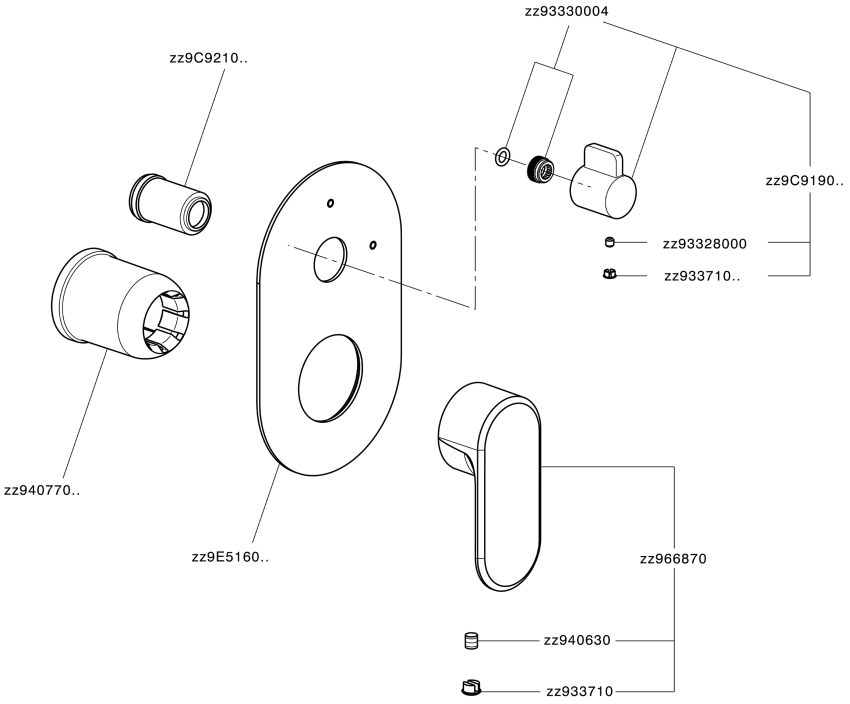

LY002300 https://www.huberitalia.com/parte-esterna-monocomando-incasso-2-uscite-levity-ly002300

© 2021 Huber. Via Brughiere, 50. 28017 - San Maurizio (NO) - Italy
Mail: huber@hubertitalia.com, Telefono: (+39) 0322 967783, P.Iva IT02422800033.

Huber
TEL. (+39) 0322 967783
MAIL. huber@huberitalia.com

Parte incasso monocomando vasca-doccia Easy-Box INCASSO_ZB000230

MODELLO **ZB000230**

Parte incasso monocomando vasca-doccia Easy-Box,deviatore rotativo 2 uscite,senza parte esterna,con scatola di protezione

FINITURE DISPONIBILI

04 04 Senza Finitura

CARATTERISTICHE

Installazione	**Incasso**
Ricambio Cartuccia	**ZZ92909000**
Cartuccia Monocomando 35 mm	
Incasso	**1**

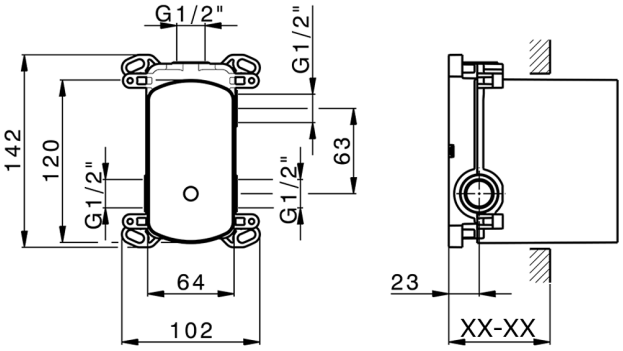

Piastra/Plate/Plaque/Platte/Placa
2-3mm: XX 65-85
10mm: XX 60-80

2026-10-05

© 2021 Huber. Via Brughiere, 50. 28017 - San Maurizio (NO) - Italy
Mail: huber@hubertitalia.com, Telefono: (+39) 0322 967783, P.Iva IT02422800033.