Huber
TEL. (+39) 0322 967783
MAIL. huber@huberitalia.com

Rubinetto d'arresto incasso VICTORIAN_VT000310

MODELLO **VT000310**

Rubinetto d'arresto incasso,uscita 1/2" F

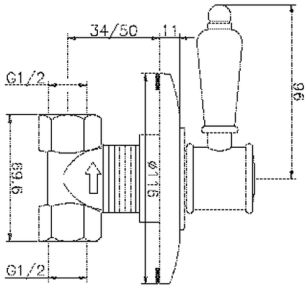

FINITURE DISPONIBILI

21 21 Cromo

27 27 Vecchio Bronzo

2A 2A Nichel Satinato Spazzolato

2G 2G Oro Antico

2W 2W Oro Spazzolato

CARATTERISTICHE

Installazione **Incasso**

© 2021 Huber. Via Brughiere, 50. 28017 - San Maurizio (NO) - Italy
Mail: huber@hubertitalia.com, Telefono: (+39) 0322 967783, P.Iva IT02422800033.

Rubinetto d'arresto incasso VICTORIAN_VT000310

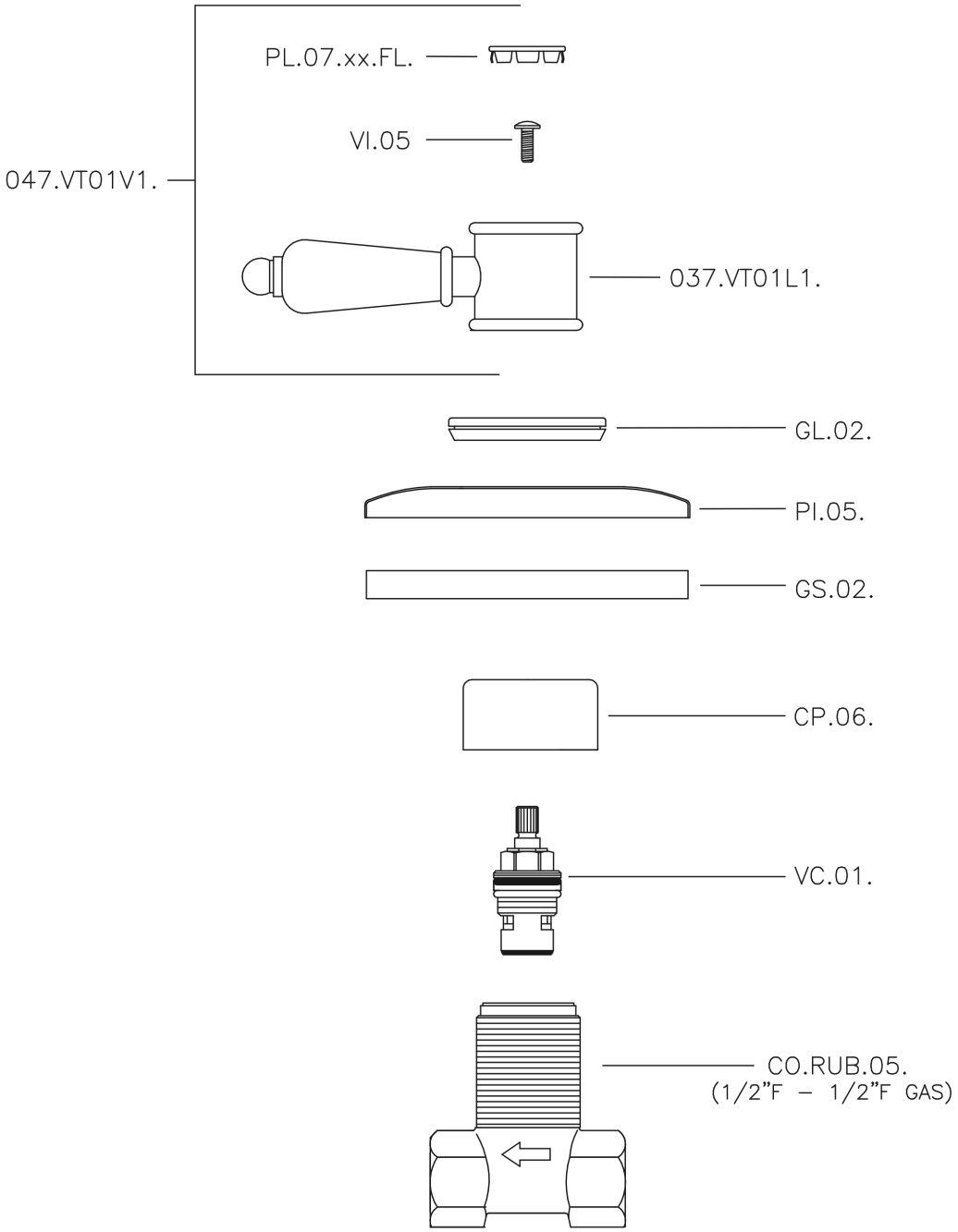

VT000310

https://www.huberitalia.com/rubinetto-darresto-incasso-victorian-vt000310

2026-10-21

© 2021 Huber. Via Brughiere, 50. 28017 - San Maurizio (NO) - Italy
Mail: huber@hubertitalia.com, Telefono: (+39) 0322 967783, P.Iva IT02422800033.