Colonna vasca termostatica 3 funzioni VICTORIAN_592.VT21H.

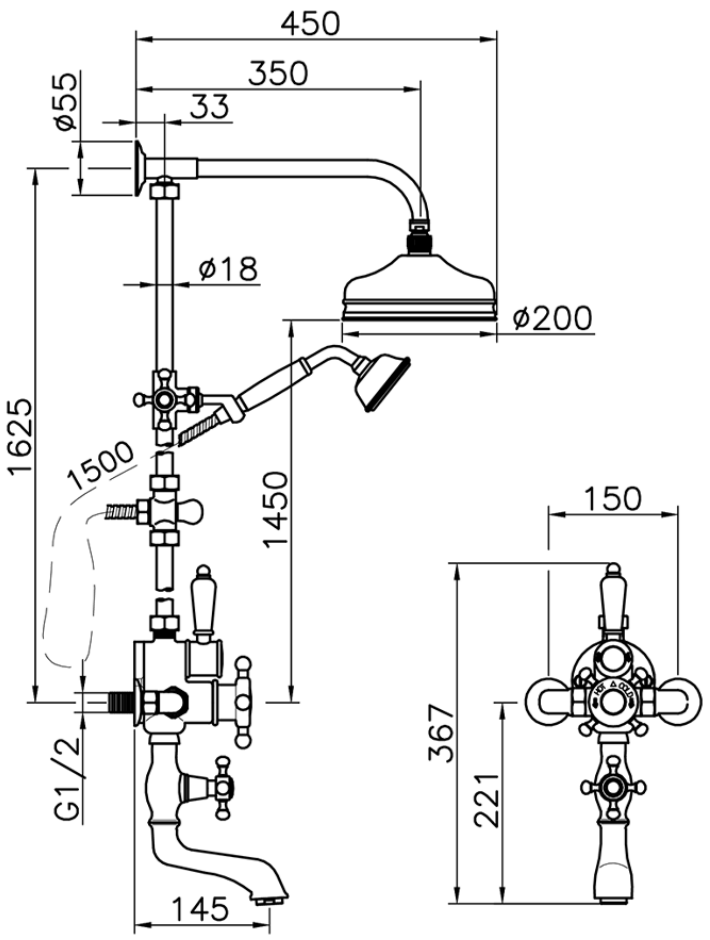

592.VT21H. https://www.huberitalia.com/colonna-vasca-termostatica-3-funzioni-victorian-592-vt21h

2025-06-16