Colonna doccia termostatica 2 funzioni COLUMNS_LYC78030

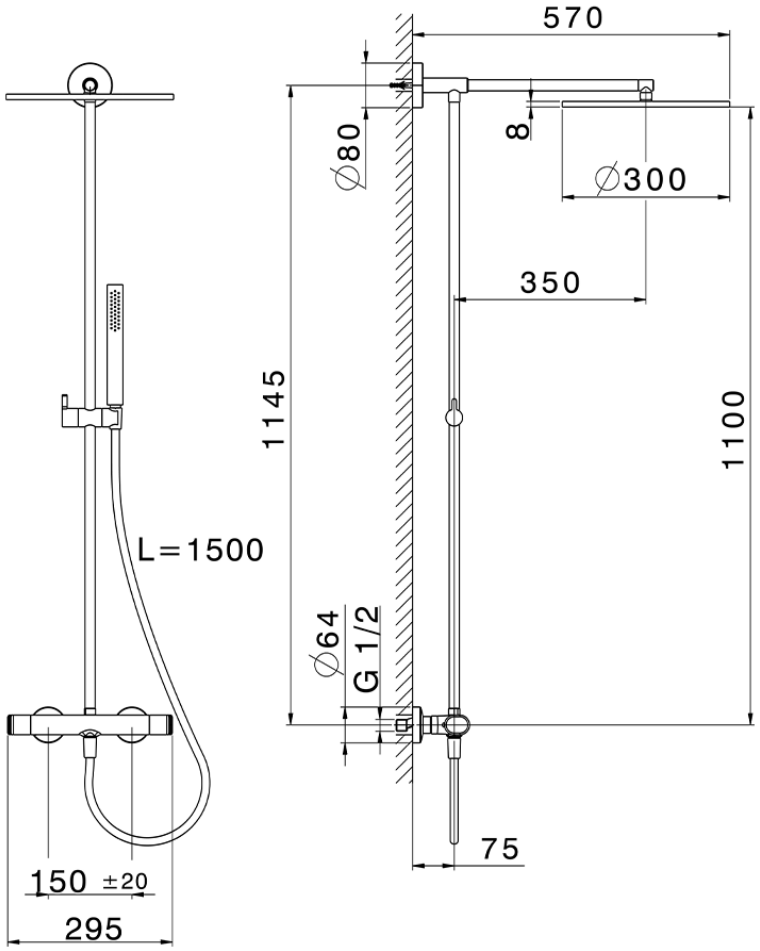

LYC78030 https://www.huberitalia.com/colonna-doccia-termostatica-2-funzioni-columns-lyc78030

2026-06-11