Huber
TEL. (+39) 0322 967783
MAIL. huber@huberitalia.com

# Completo miscelatore termostatico doccia incasso CROISETTE_913.CS01H.



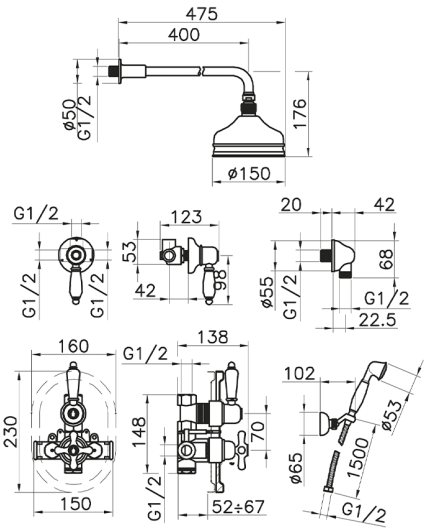


MODELLO **913.CS01H.**

Completo miscelatore termostatico doccia incasso,miscelatore termostatico incasso 1/2",rubinetto d'arresto con uscita 1/2",deviatore 2 uscite,supporto doccetta snodato murale,braccio doccia con soffione L.400 mm in ottone,soffione tondo D.150 mm in Ottone,doccetta monogetto Classica in Ottone D.53 mm,presa d'acqua 1/2",flex Ottone 150 cm

## FINITURE DISPONIBILI

**AG** AG Oro Antico

**BA** BA Vecchio Bronzo

**CR** CR Cromo

**2W** 2W Oro Spazzolato

## CARATTERISTICHE

Ricambio Cartuccia **24.04A.PP**

**Cartuccia Termostatica Plus P 8X20**

Installazione **Incasso**

### Termostatico

Il Termostatico Huber è il tuo personale gestore dell'acqua che ti aiuta a gestire e controllare acqua ed energia senza sprechi.

© 2021 Huber. Via Brughiere, 50. 28017 - San Maurizio (NO) - Italy
Mail: huber@hubertitalia.com, Telefono: (+39) 0322 967783, P.Iva IT02422800033.

Huber
TEL. (+39) 0322 967783
MAIL. huber@huberitalia.com

# Completo miscelatore termostatico doccia incasso CROISETTE_913.CS01H.

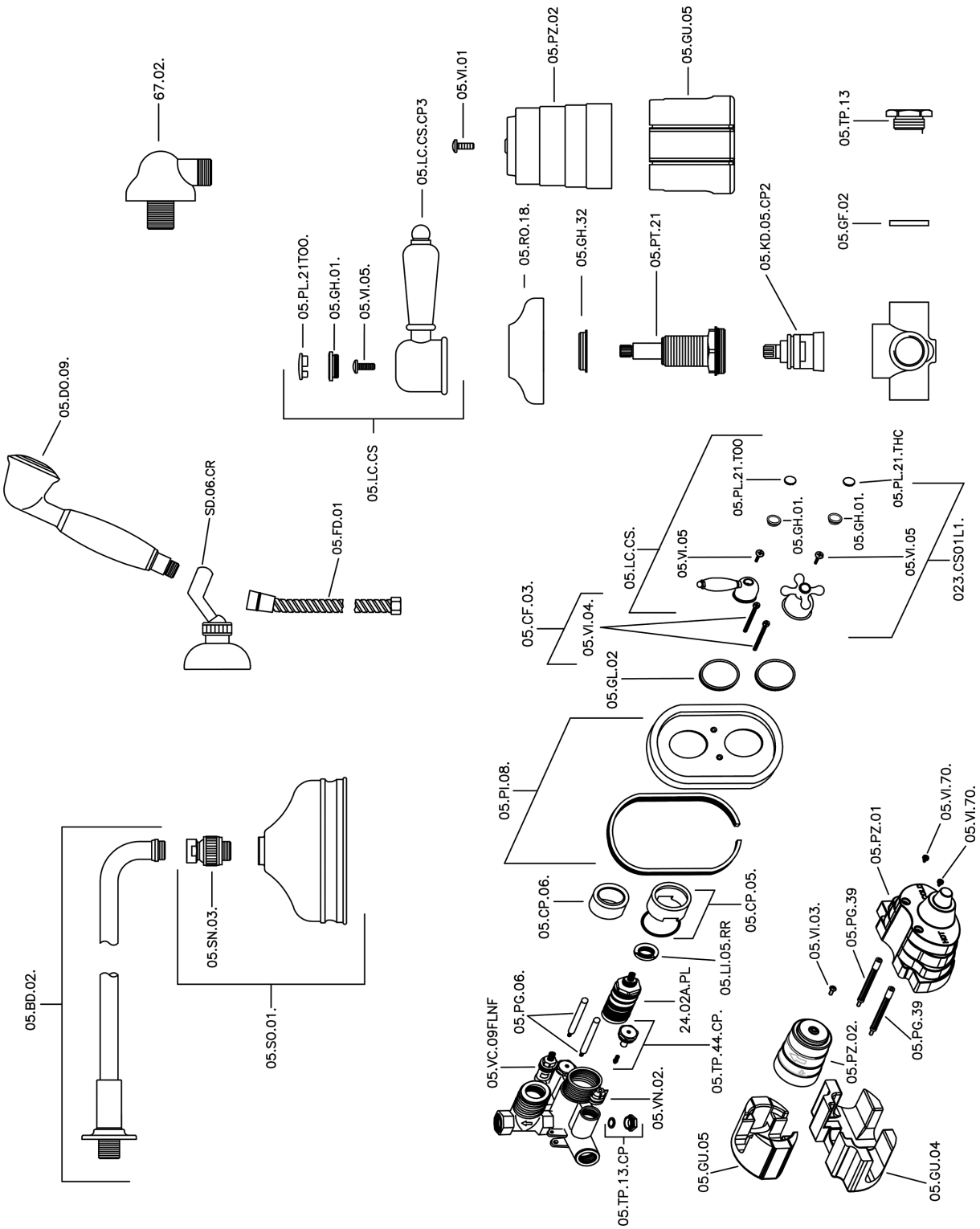


913.CS01H. https://www.huberitalia.com/completo-miscelatore-termostatico-doccia-incasso-croisette-913-cs01h

2026-11-26

© 2021 Huber. Via Brughiere, 50. 28017 - San Maurizio (NO) - Italy
Mail: huber@hubertitalia.com, Telefono: (+39) 0322 967783, P.Iva IT02422800033.