Rubinetto elettronico lavabo RICAMBI

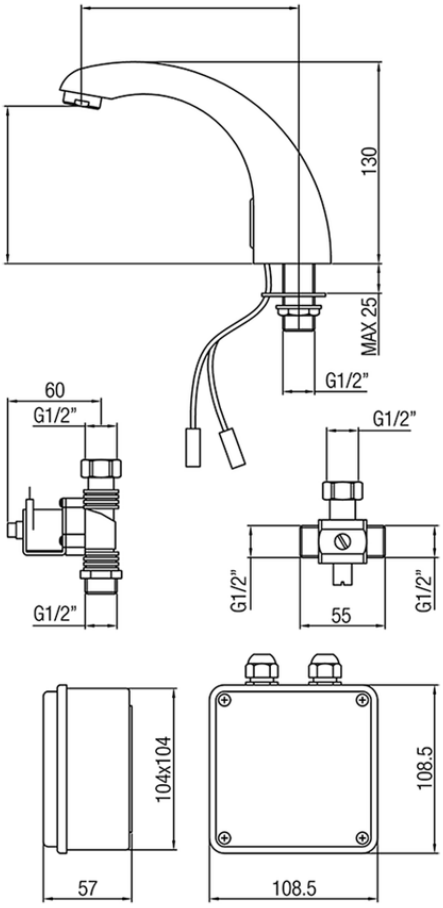

303B.01H.

https://www.huberitalia.com/rubinetto-elettronico-lavabo-ricambi303b-01h

2024-04-29