Miscelatore monocomando doccia completo DADO_DD000450

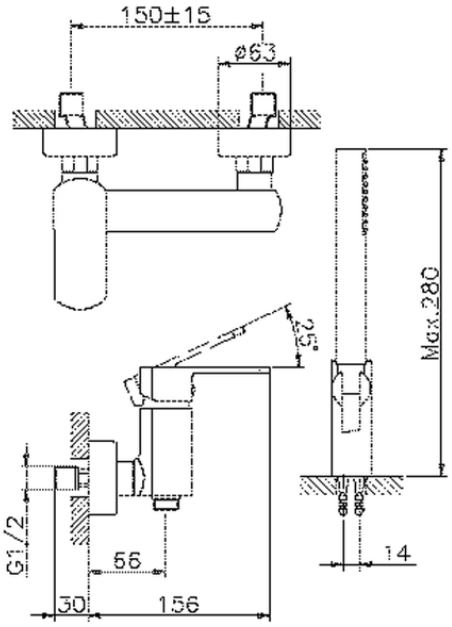

DD000450 https://www.huberitalia.com/miscelatore-monocomando-doccia-completo-dado-dd000450

2026-10-23