Huber
TEL. (+39) 0322 967783
MAIL. huber@huberitalia.com

Miscelatore vasca-doccia incasso 4 fori SUITE_SU000210

MODELLO **SU000210**

Miscelatore vasca-doccia incasso 4 fori,con deviatore 3 uscite,senza scarico automatico

FINITURE DISPONIBILI

21 21 Cromo

40 40 Nero Opaco

2F 2F Nichel Spazzolato

2W 2W Oro Spazzolato

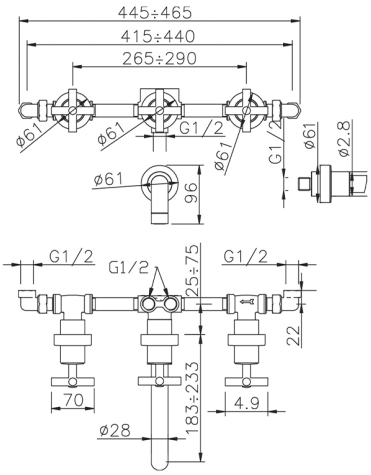

CARATTERISTICHE

Installazione	**Incasso**

2026-01-26

© 2021 Huber. Via Brughiere, 50. 28017 - San Maurizio (NO) - Italy
Mail: huber@hubertitalia.com, Telefono: (+39) 0322 967783, P.Iva IT02422800033.