Colonna doccia monocomando 2 funzioni COLUMNS_CM004050

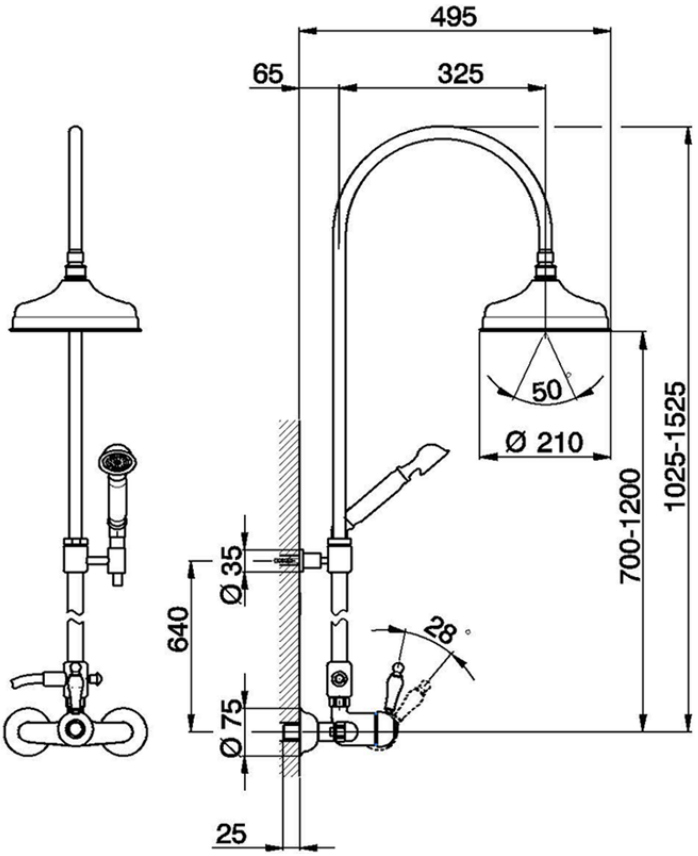

CM004050 https://www.huberitalia.com/colonna-doccia-monocomando-2-funzioni-columns-cm004050

2026-06-27