Appendino singolo ACCESSORI BAGNO_SQ090710

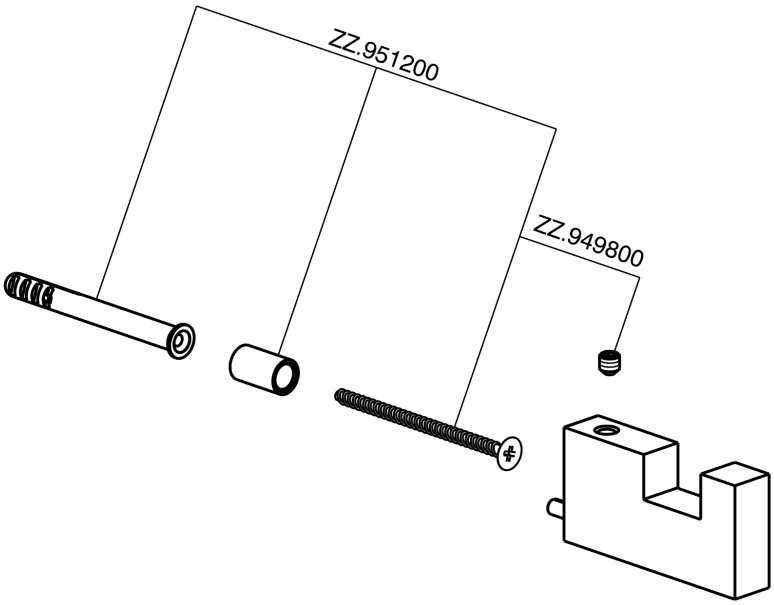

SQ090710

https://www.huberitalia.com/appendino-singolo-accessori-bagno-sq090710

2025-06-16

© 2021 Huber. Via Brughiere, 50. 28017 - San Maurizio (NO) - Italy
Mail: huber@hubertitalia.com, Telefono: (+39) 0322 967783, P.Iva IT02422800033.