Miscelatore termostatico lavello a parete COLLETTIVITÀ_CLT70010

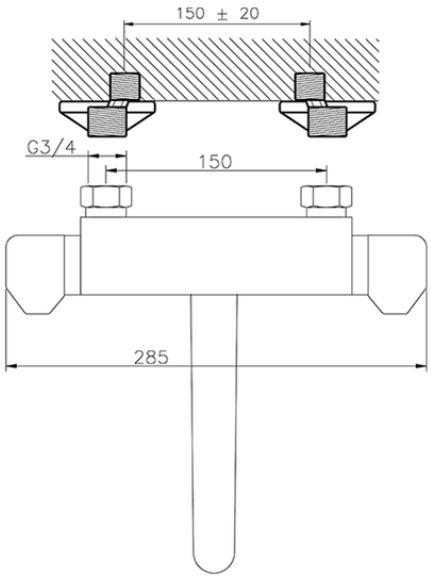

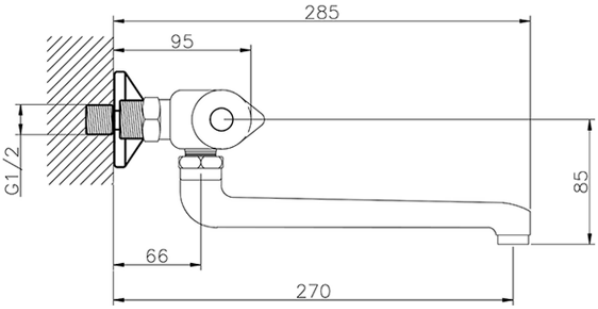

CLT70010 https://www.huberitalia.com/miscelatore-termostatico-lavello-a-parete-collettivita-clt70010

2026-02-01