Huber
TEL. (+39) 0322 967783
MAIL. huber@huberitalia.com

Soffione a soffitto con cromoterapia Ø 550 mm ZEN_ZS1C0040





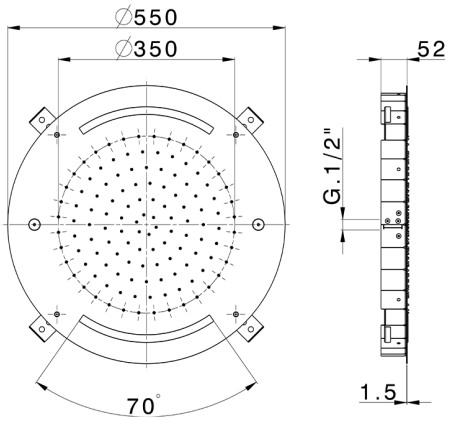

MODELLO **ZS1C0040**

Soffione a soffitto con cromoterapia Ø 550 mm,funzioni pioggia, nebulizzazione e cromoterapia,con radiocomando incluso,acciaio inox AISI 304

FINITURE DISPONIBILI

	**D1**	D1 Inox Spazzolato
	**40**	40 Nero Opaco
	**4Q**	4Q Bianco Opaco
	**5G**	5G Oro Rosa
	**D2**	D2 Inox Lucido

CARATTERISTICHE

2026-11-24

© 2021 Huber. Via Brughiere, 50. 28017 - San Maurizio (NO) - Italy
Mail: huber@hubertitalia.com, Telefono: (+39) 0322 967783, P.Iva IT02422800033.